BRUKSANVISNING

NO

for REAL 8100 PLUS røntgen medisinsk-tekniske klinikkstoler

Anvisninger for bruk og vedlikehold

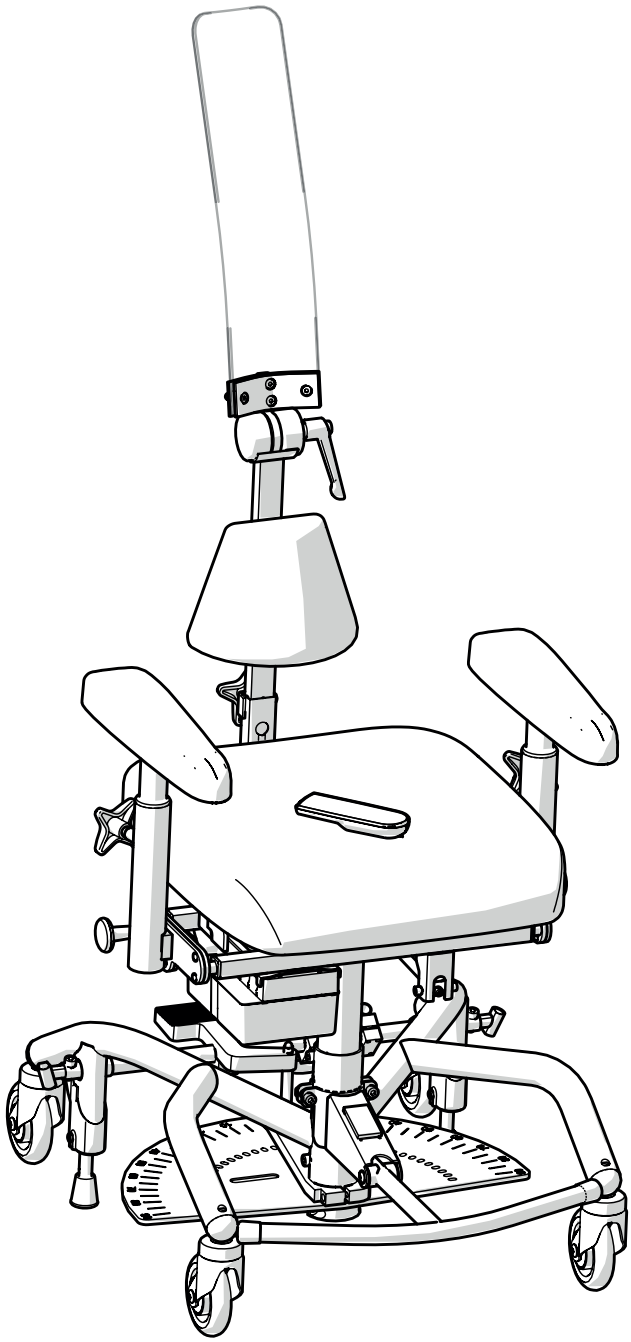

Oversettelse av bruksanvisning
Artikkelnummer: 21-08993-NO
Revisjon: 03
Gyldig fra: 2021-05-26
Endret: 2022-10-27

[Plass til produktetikett med serienummer]

Innholdsfortegnelse

Brukerinformasjon

1. Introduksjon 4
   - 1.1. Kontaktopplysninger 5
   - 1.2. Garanti 5
2. Komme i gang 6
   - 2.1. Før bruk 6
   - 2.2. Bruk av produktets funksjoner 9
   - 2.3. Lading 10
3. Ta vare på produktet 11
   - 3.1. Polstrede detaljer 11
   - 3.2. Lenkehjul og bremseføtter 11
   - 3.3. Andre deler 11
   - 3.4. Transport og oppbevaring 12

Produktinformasjon

4. Tiltenkt bruk 13
   - 4.1. Bruksmiljø 13
5. Konfigurasjoner og innstillinger . . 14
   - 5.1. Påkrevd kompetansenivå for innstilling og justering 14
   - 5.2. Grunnversjon 15
   - 5.3. Elektriske funksjoner 16
   - 5.4. Sete 17
   - 5.5. Manuell setevipp 18
   - 5.6. Ryggmekanisme og ryggstøtte 18
   - 5.7. Armleneplate 21
   - 5.8. Armlenemekanisme 22
   - 5.9. Stativ 22
   - 5.10. Manuell brems 23
   - 5.11. Benstøtte 25
   - 5.12. Individuell tilpasning 26
6. Viktig sikkerhetsinformasjon 27
   - 6.1. Oppfylte standarder og klassifisering . 27
   - 6.2. Advarsler 28
   - 6.3. Forventet levetid 29
   - 6.4. Rapportering av uønskede episoder og hendelser 30

Servicemanual

7. Teknisk informasjon 31
   - 7.1. Symboler 33
8. Service og overhaling 35
   - 8.1. Veiledning for feilsøking 36
   - 8.2. Bytte av batteri 38
   - 8.3. Overhaling og periodisk vedlikehold . 39
9. Anvisninger for avhending 45
   - 9.1. Kildesortering 45

1. Introduksjon

Takk for at du har valgt Mercado Medic som leverandør av dette produktet. Ved å velge en REAL-stol får du delta i en mer enn 50 år lang historie med utvikling av medisinsk-tekniske produkter med høy funksjon, sikkerhet, kvalitet og fleksibilitet. Vi produserer alle de forskjellige medisinsk-tekniske stolene i egen regi i Sverige.

Mercado Medic er sertifisert i henhold til ISO 13485, ISO 9001 og ISO 14001, og følger gjeldende arbeids- og miljølovgivning.

Vi forbeholder oss retten til å foreta endringer i denne håndboken og innholdet i den.

Du oppnår tilstrekkelig kompetanse til å kunne bruke dette produktet på en trygg måte ved å lese denne bruksanvisningen grundig før du tar i bruk produktet.

PDF-versjoner av bruksanvisningene våre med forstørrelsesmuligheter er alltid tilgjengelige i aktuell versjon på nettstedet vårt www.mercado.se.

1.1. Kontaktopplysninger

Produsent
Besøksadresse: Mercado Medic AB,
Tryffelslingan 14, SE-181 57 Lidingö, Sverige

Postadresse: Mercado Medic AB,
Box 1074, SE-181 22 Lidingö, Sverige
Telefon: +46 (0) 8 555 143 00
E-post: info@mercado.se
Nettsted: www.mercado.se

Service og teknisk brukerstøtte
Telefon: +46 (0) 8 555 143 08
E-post: service@mercado.se

Hvis du vil rapportere om garantikrav, uønskede episoder og hendelser eller andre tilbakemeldinger, kan du bruke skjemaet på www.mercado.se/en/support.

Distributør
Sunrise Medical AS
Delitoppen 3
1540 Vestby
Norway

+47 66 96 38 00
post@sunrisemedical.no
www.sunrisemedical.no

Plass til ytterligere kontaktinformasjon til distributør:

1.2. Garanti

Alle komponenter i Mercado Medics produkter dekkes av garantien i henhold til tidsperiodene og de generelle vilkårene som er oppgitt nedenfor, med mindre andre særskilte perioder og vilkår er avtalt skriftlig mellom Mercado Medic og den anskaffende kunden i forbindelse med større anskaffelser.

Som operatør må du kontakte distributøren hvis det oppstår problemer med produktet. Distributører vil deretter kontakte Mercado Medic med kontaktopplysningene som er oppgitt i avsnitt 1.1. Kontaktopplysninger.

Garantiperioder

- Metallkonstruksjoner: 3 år.
- Liftomat (elektrisk): 2 år.
- Andre komponenter (f.eks. hjul, batterier, polstrede deler): 1 år.

Generelle vilkår
Garantien dekker ikke:

- Skader eller tilstand som regnes som normal slitasje.
- Skader som er forårsaket av uaktsomhet eller feil bruk.
- Reservedeler, komponenter eller tilbehør som ikke leveres av Mercado Medic.
- Tilpasninger av produktet som er utført av uautoriserte serviceteknikere.
- Komponenter som tidligere har vært montert på andre produkter enn det eksemplaret saken gjelder.
- Bleking eller naturlige variasjoner i fargene på kunstskinn.

2. Komme i gang

Dette avsnittet er hovedsakelig beregnet på deg er operatør for produktet. Her beskrives det hvordan du forbereder produktet for bruk, hvordan du bruker produktets funksjoner samt hvordan du lader produktet. For vedlikeholdsråd, se 3. Ta vare på produktet.

Hvis du har spørsmål om produktet, eller hvis det inntreffer noe uforutsett, må du kontakte distributøren. Du finner aktuelle opplysninger i avsnitt 1.1. Kontaktopplysninger. Du kan også ta kontakt med oss i Mercado Medic.

2.1. Før bruk

Produktet leveres alltid med sete, ryggstøtte, armlener, bremse samt elektrisk høydejustering. Når det leveres fra Mercado Medic, er ikke ryggstøtte og bremsespak montert. Disse må alltid monteres før produktet tas i bruk.

Ryggmekanisme
Sett ryggstolpen i ryggsokkelen (A), og still inn ønsket høydenivå, se figur 2.1. Trekk deretter til alle reguleringene (A). Bildet viser en av de to ryggstøttene som leveres med produktet som standard. Se 5.6 for justering av ryggstøtte og ryggmekanismer. Ryggmekanisme og ryggstøtte.

Bremsespak
Hvis fotbremsen skal brukes, anbefales det å ikke montere bremsespaken. Hvis håndbremsefunksjonen skal brukes, monteres bremsespaken slik: Sett bremsespaken i bremsespakfestet (B), se figur 2.1. Bremsespaken kan plasseres på høyre eller venstre side.

Armlene
Løsne reguleringen for armstøtten (C), og still inn ønsket høydenivå og bredde, se figur 2.1. Trekk deretter til alle reguleringene (C). Kontroller at knotten (D) klikker på plass når armlenet felles ned. Hvis ikke knotten klikker i, roterer du knotten til den klikker fast.

Batteri
Før første bruk må batteriet aktiveres og/eller lades. Dette gjøres ved å koble batteriladeren til produktets ladeuttak og til en stikkontakt (E), se figur 2.1. Ladeuttaket kan være plassert på forskjellige steder på produktet. Det vanligste er at produktet leveres med ladeuttaket montert i bakkant under setet.

Vent til batteriet er fulladet før produktet tas i bruk. Dette vil vanligvis ta 2 til 5 timer. Når batteriet er fulladet, lyser laderens lysdiode grønt. For flere instruksjoner for lading, se 2.3. Lading.

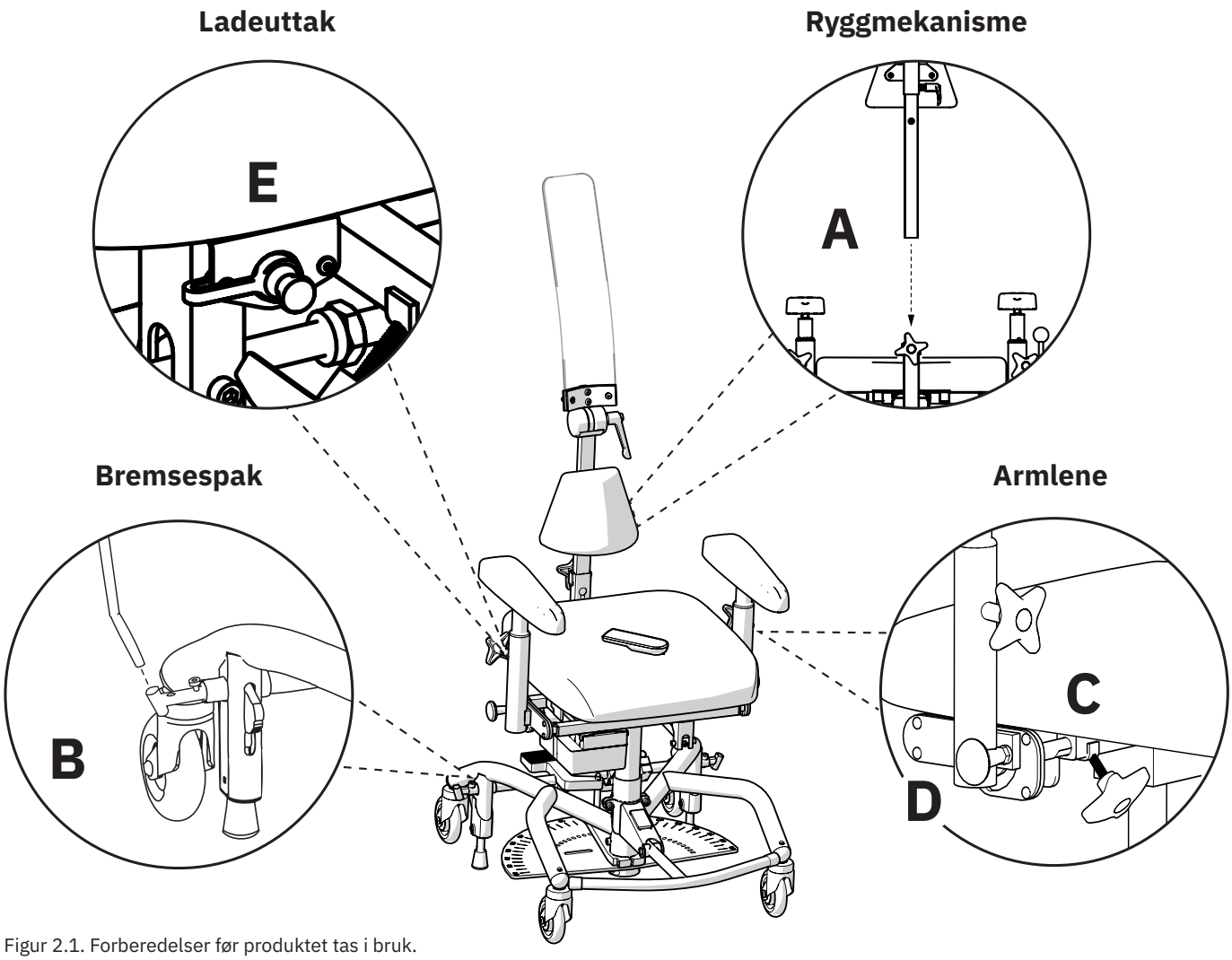

Figur 2.1. Forberedelser før produktet tas i bruk.

Husk følgende før og under bruk av produktet

- Alle reguleringer må være trukket til før produktet tas i bruk.
- Produktet må ikke brukes uten at ryggstøtten er montert.
- Produktet må ikke brukes uten at armlenene er montert.
- Produktet skal alltid være bremset når pasienten setter og reiser seg.
- Produktets bremsekapasitet kan være nedsatt på kraftig skrånende gulv.
- Produktets bremsekapasitet kan være nedsatt på ujevnt underlag.
- Produktet må flyttes med forsiktighet.
- Fotringen (tilvalg) er beregnet på å hvile føttene på, ikke på å stå på.
- Lad produktet som beskrevet i denne bruksanvisningen, se 2.3 Lading.
- De elektriske funksjonene kan ikke brukes mens produktet lades.
- Hvis produktet er utstyrt med benstøtter, må pasientens føtter alltid være i kontakt med fotplaten når de elektriske funksjonene brukes.

- Når seterotasjonen er frigjort, må ikke pasientens føtter være støttet mot gulvet. Hvis pasienten ikke klarer å løfte føttene ved rotasjon, må produktet være utstyrt med fotring eller benstøtte.
- Setehøyden må aldri være høyere enn at pasienten klarer å komme seg trygt ut av produktet.
- Produktet må ikke flyttes mens setet er i hevet stilling.
- Nødstopp for fjernkontroll: Hvis produktet ikke avbryter en bevegelse når knappen slippes, kan bevegelsen avbrytes ved å trykke på en av de andre knappene på håndkontrollen.
- Knappelås på fjernkontroll: For å aktivere eller deaktivere knappelåsen for en funksjon, holder du inne begge knappene for funksjonen i minst 3 sekunder. Knappelåsen låser bare den aktuelle funksjonen. Hvis du vil låse flere funksjoner, må hver funksjon låses for seg.

Advarsel! Som bruker skal du kontakte distributøren hvis produktets ytelse blir svekket eller endret. Et produkt med forringet eller endret ytelse, skal umiddelbart tas ut av bruk for å unngå hendelser og ulykker. Produktet må ikke tas i bruk igjen før det har blitt undersøkt av en autorisert tekniker.

Advarsel! Det er forbudt å endre produktet på egen hånd. Hvis individuell tilpasning er ønskelig, kontakter du distributøren. Hvis produktet blir endret, er ikke CE-merkingen gyldig, og Mercado Medic kan ikke lenger ha fullt produktansvar. Endringer kan påvirke produktets sikkerhet og dermed føre til hendelser og ulykker.

Advarsel! Produktet kan være utstyrt med lange kabler eller ledninger som ikke kan sikres for at produktet skal fungere skikkelig. Kabler og ledninger kan utgjøre en kvelningsfare for f.eks. små barn. Ikke la produktet stå uten tilsyn når det er små barn i nærheten.

Advarsel! Produktet er utstyrt med små detaljer, f.eks. skruer, som kan løsne. Små detaljer som har løsnet, kan utgjøre kvelningsfare for barn.

Advarsel! Metallflater kan bli svært varme hvis de har vært utsatt for sollys. Hudkontakt med varme overflater kan føre til brannskader. Unngå å utsette overflater av metall for direkte sollys.

Advarsel! Kontroller alltid at produktet er bremset, og at rotasjon av sete er låst når pasienten setter seg og reiser seg. Hvis produktet ikke er bremset eller rotasjonen ikke er låst, risikerer du at produktet ruller eller roterer når pasienten reiser eller setter seg, noe som kan føre til fallskader.

Advarsel! Pasienten må ikke støtte føttene mot gulvet når seterotasjon er frigjort. Hvis pasienten støtter føttene mot gulvet, kan pasienten falle ut av produktet ved rotasjon, noe som kan føre til fallskader. Hvis pasienten ikke klarer å løfte føttene ved rotasjon, må produktet være utstyrt med fotring eller benstøtte.

2.2. Bruk av produktets funksjoner

Produktet er utstyrt med elektrisk høydejustering som styres med trådløs fjernkontroll. Produktet har manuell eller elektrisk setevipp, avhengig av modell. Manuell setevipp justeres med sveiv under setet (A), se figur 2.2. Elektrisk setevipp (B) styres med trådløs fjernkontroll, se figur 2.3. Produktet har manuell eller elektrisk bremse, avhengig av modell. Manuell bremse aktiveres og deaktiveres med pedal (C), se figur 2.2. Elektrisk bremse (D) styres med trådløs fjernkontroll, se figur 2.3. Produktet er utstyrt med låsbar seterotasjon som stilles inn med regulering (E) på baksiden av stativet, se figur 2.2. Trykk reguleringen ned med foten for å frigjøre rotasjonen. Roter setet til ønsket gradanvisning, og slipp reguleringen, slik at mekanismen låses fast. Se 5. Konfigurasjoner og innstillinger, for detaljert informasjon om alle funksjoner og reguleringer på produktet.

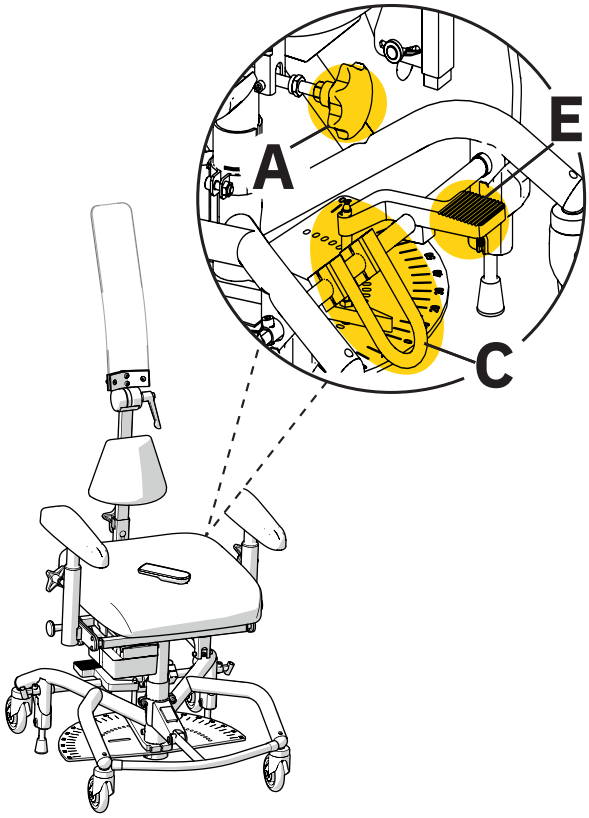

Figur 2.2. Regulering på REAL 8100 PLUS 24V Standard

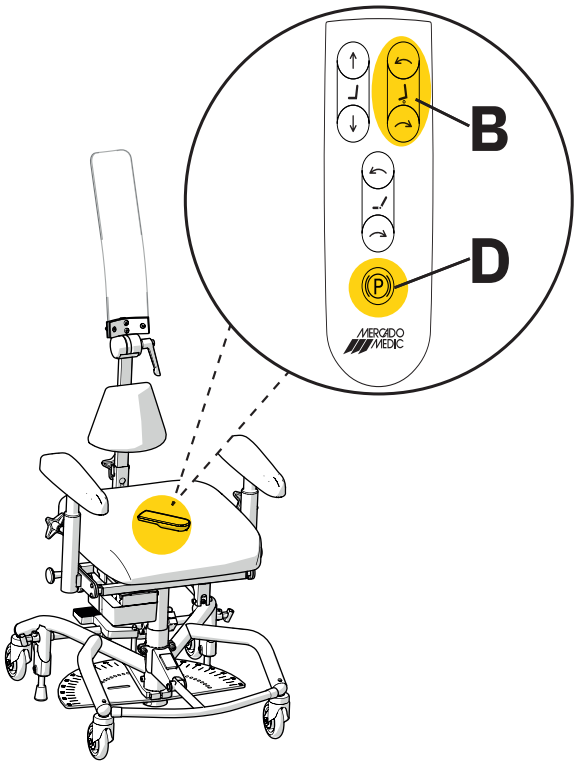

Figur 2.3. Regulering på REAL 8100 PLUS 24V Comfort

2.3. Lading

Når det gjelder elektriske modeller, skal batteriet lades én gang i døgnet. Det tar 2 til 5 timer å lade batteriet ved daglig lading. Det er viktig for batteriets levetid at det aldri blir helt utladet. Daglig lading av batteriet er spesielt viktig for konfigurasjonene som har elektrisk brems, elektrisk setevipp og elektrisk ryggsokkel, for å sikre at du som bruker alltid kan komme inn og ut av produktet på en sikker måte. Produktet må lades på en sikker måte. De elektriske funksjonene kan ikke brukes mens produktet lades. Velg derfor en lett tilgjengelig stikkontakt å koble laderen til. Laderen har en kabel til stikkontakten som er 1 meter lang, og den må ikke forlenges. I nødssituasjoner kan produktet kobles fra strømnettet ved å trekke laderen ut av stikkontakten.

Produkter som er utstyrt med styresystem RCB10+L, advarer mot lavt batterinivå med lydsignaler på to nivåer, lavt og kritisk. Lavt nivå angis med et kort signal. Kritisk nivå angis med et kort signal som avsluttes med et høyt pip. Produktet kan også signalisere lavt eller kritisk batterinivå når produktets batteri aktiveres etter at systemet har vært i dvalemodus. Dette skyldes at produktet ikke har nådd å kontrollere ladenivået ved oppstart. Signalet stopper etter et par minutter. Hvis produktet er utstyrt med en håndkontroll, kan batterinivået også avleses med indikatorlampene.

Slik lader du produktet

1. Koble laderens kontaktplugg til ladeuttaket, se figur 2.4. Ladeuttaket er vanligvis plassert i bakkant under setet.
2. Koble laderens støpsel til stikkontakten. Lysdioden på laderen angir at lading pågår.
3. Batteriet er ferdig ladet når lysdioden på laderen skifter farge fra rødt til grønt. Dette vises også ved at de tre grønne lysdiodene på batteriindikatoren på fjernkontrollen blinker i takt.

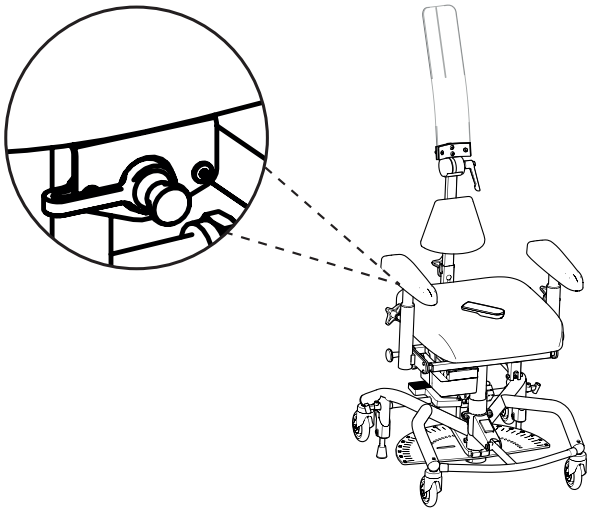

Figur 2.4. Tilkobling av kontaktplugg til ladeuttak under setet.

For produkter som er utstyrt med styresystem RCB10+L, kobles batteriet automatisk fra hvis de elektriske funksjonene ikke har vært i bruk på 7 døgn. Hvis du vil koble til batteriet igjen, kobler du batteriladeren til ladeuttaket og stikkontakten og venter i minst 5 sekunder før du kobler fra laderen. Det anbefales at batteriet lades helt opp etter at det har vært frakoblet.

Hvis ingen elektriske funksjoner fungerer, kan du forsøke å lade batteriet. Fungerer de elektriske funksjonene fortsatt ikke, kontakter du distributør, se 1.1. Kontaktopplysninger.

3. Ta vare på produktet

Rengjør produktet i henhold til instruksjonene i dette avsnittet for å ivareta funksjonene og levetiden. Hvis det oppstår behov som ikke kan løses med ressursene som er tilgjengelige, må du kontakte distributøren for overhaling.

OBS! Det er forbudt å skylle av produktet med vann eller andre væsker og kjemikalier.

3.1. Polstrede detaljer

Produktets polstrede detaljer skal rengjøres etter hver bruk for å forhindre kontaminering.

Polstrede detaljer med trekk i kunstskinn
Bruk såpe og vann eller desinfeksjonsmiddel for overflater til å rengjøre polstrede detaljer med trekk i kunstskinn. Begynn med å fjerne eventuelt løst smuss. Bruk deretter en klut til å rengjøre trekket med såpe og vann eller desinfeksjonsmiddel for overflater. Hvis trekket rengjøres med såpe og vann, avslutter du med å tørke over med en ren og lett fuktet klut.

3.2. Lenkehjul og bremseføtter

Regelmessig rengjøring av lenkehjul og bremseføtter er nødvendig for å ivareta produktets funksjon. Tørk av lenkehjul og bremseføtter med en lett fuktet klut. Fjern eventuelle hår fra lenkehjulene ved hjelp av en tynn heklenål eller lignende redskap.

3.3. Andre deler

Produktets liftomat og andre aktuatorer, se figur 3.1 (kan finnes ved elektrisk setevipp og bremse), skal ikke rengjøres. Dette er fordi det er en fare for at fettet som disse mekanismene trenger for å fungere som tiltenkt, kan bli fjernet under rengjøring.

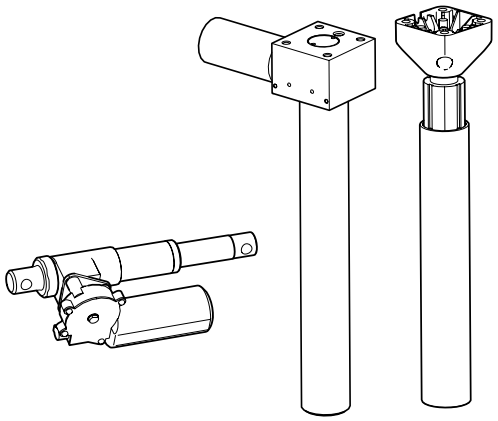

Figur 3.1. Produktets liftomat og andre aktuatorer.

Ved behov kan en tørr klut brukes til å fjerne støv fra eventuelle elektroniske deler på produktet. Rengjør de andre ikke-elektroniske delene på produktet én gang i uken eller ved behov. Bruk en ren klut som er fuktet lett med mildt rengjøringsmiddel (pH 7–12), desinfeksjonsmiddel eller med dampvasker (maks. 8 bar).

3.4. Transport og oppbevaring

Husk følgende under transport og oppbevaring:

- På et flatt underlag forflyttes produktet ved å trille det.
- Løfting skal utføres av to personer. Det er praktiske gripesteder foran og bak samt på høyre og venstre side av undersiden av setet, se figur 3.2.

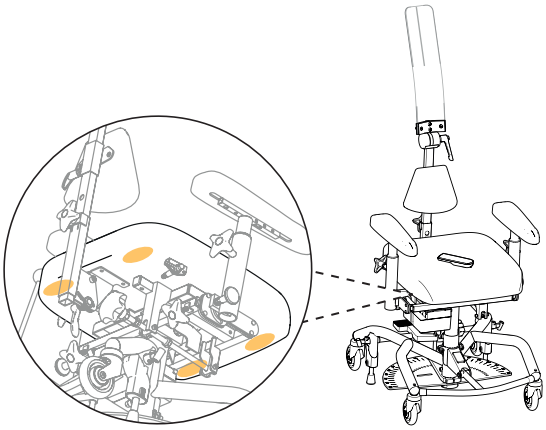

Figur 3.2. Praktiske grep til løfting.

- Produktet skal transporteres og oppbevares ved -25 °C til +60 °C og opptil 90 % ikke-kondenserende relativ luftfuktighet.

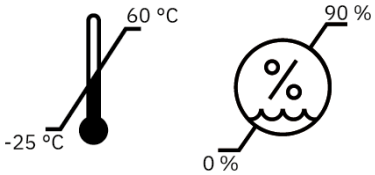

- Produktet må transporteres på pall i emballasje som er beregnet på dette. Hvis produktet transporteres i bil, må det festes med stropper i både stativ og sete samt være innstilt på lavest mulige setehøyde. Størrelsen på produktet kan reduseres for transport ved å demontere ryggstøtten og senke armlenene. Husk å merke innstillingene slik at de enkelt kan tilbakestilles. Teip eller lignende anbefales som lett fjernbar merking.
- Produktet må ikke brukes som sete under transport, for eksempel i en bil eller på et fly.
- Ved flytransport må produktet oppbevares sammen med bagasjen. Originale batterier fra Mercado Medic er godkjent for flytransport. For informasjon om batteritype, se 7. Teknisk informasjon.

4. Tiltenkt bruk

Produktserien REAL 8000 består av modulære pasientstoler som skal brukes i kombinasjon med det viktigste utstyret for kliniske undersøkelser, for eksempel røntgenmaskiner. Produktet skal brukes sammen med annet medisinsk-teknisk utstyr i miljøer og situasjoner der tilpassede sittestillinger kan være nødvendig for forskjellige pasienter for å kunne gjennomføre undersøkelsen på en effektiv måte og med tilfredsstillende resultat. Egnede situasjoner er for eksempel, men ikke begrenset til, mammografi og andre røntgenundersøkelser samt forskjellige oftalmologiske undersøkelser. REAL 8000 skal brukes der det er viktig med god sittestilling fordi:

- pasienten skal klare hele undersøkelsen
- pasienten trenger støtte for å kunne sitte stille, slik at undersøkelsesmetoden skal kunne gi tilfredsstillende resultat
- pasienten trenger støtte for å kunne sitte stille, for eksempel i forbindelse med en biopsi
- man kan gjennomføre undersøkelsen mer effektivt og på den måten redusere tiden pasienten blir utsatt for en emosjonell påkjenning, noe man kan oppleve ved for eksempel mammografi

Produktserien REAL 8000 skal manøvreres av en profesjonell operatør som sørger for egnet innstilling for pasienten og undersøkelsesutstyret.

Kontraindikasjoner
Det er ingen kjente kontraindikasjoner for bruk av produktserien REAL 8000.

4.1. Bruksmiljø

- Produktet er beregnet på innendørsbruk og må ikke brukes utendørs.
- Produktet er beregnet på bruk mellom -5 °C til +40 °C og opptil 15–90 % ikke-kondenserende relativ luftfuktighet. Hvis produktet blir oppbevart i et miljø som overskrider disse grensene, må produktet akklimatiseres i opptil 4 timer for å oppnå godkjent temperatur før bruk.

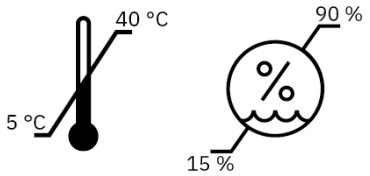

- Produktet skal ikke brukes i høyder som overstiger 2000 m over havet.
- Produktet må ikke utsettes for sterk kulde, høy varme, langvarig sollys eller annen stråling.
- Produktet må ikke utsettes for vann, andre væsker eller kjemikalier i annen utstrekning enn det som er angitt i informasjonen om vedlikehold i avsnitt 3. Ta vare på produktet.

5. Konfigurasjoner og innstillinger

Her beskrives produktets modeller, valg som kan foretas under konfigurasjon av produktet, samt informasjon om innstilling og justering av produktets funksjoner. For mål og ytelse, se 7. Teknisk informasjon.

Produktet finnes i to konfigurerbare modeller. Grunnversjonen av hver modell står beskrevet nedenfor, se 5.2. Grunnversjon. I tillegg til grunnversjonen kan det foretas en rekke tilvalg for å tilpasse produktet. Tilgjengelige tilvalg finner du i beskrivelsen av hver enkelt funksjon i dette avsnittet. For ytterligere tilpasninger samt veiledning, kan du kontakte Mercado Medics kundeservice, se 1.1 Kontaktopplysninger. Modellene kan også tilpasses ytterligere både innenfor og utenfor CE-merkingen, se 5.12. Individuell tilpasning.

Sittesystemet ErgoMedic brukes i systemet. Sittesystemet omfatter seter, ryggstøtter og armlener. De polstrede detaljene kan kombineres etter behov for å gi støtte, avlastning og stabilitet i stolen. Mer informasjon om sittesystemer og andre polstrede detaljer finnes på nettstedet vårt, www.mercado.se. Hvis du vil ha en oversikt over tilgjengelige polstrede detaljer, anbefaler vi dokumentet «Ergonomic seat systems for the REAL-chairs».

Du finner informasjonsark og bestillingsskjema på www.mercado.se. Det er også bruksanvisninger og produktsider for alle produkter fra Mercado Medic.

5.1. Påkrevd kompetansenivå for innstilling og justering

For å få riktig posisjon for korrekte røntgenbilder bør produktets setehøyde, setevipp samt ryggstøtte og ryggmekanisme stilles inn for hver pasient. Innstillinger og justeringer skal bare gjøres av operatøren.

5.2. Grunnversjon

Produktet leveres alltid med sete, to typer ryggstøtte, fellbare armlener, stativ med fire lenkehjul (ø 100 mm som standard), bremse, setevipp og låsbar rotasjon av sete. Produktet finnes i to modeller – Standard og Comfort.

OBS! Produktets grunnutførelse kan variere avhengig av hva som er avtalt mellom Mercado Medic og kunden.

	REAL 8100 PLUS EL 24V Standard	**REAL 8100 PLUS EL 24V Comfort**
	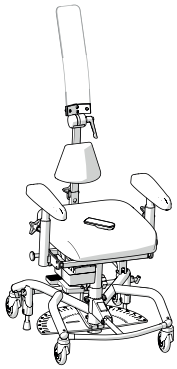	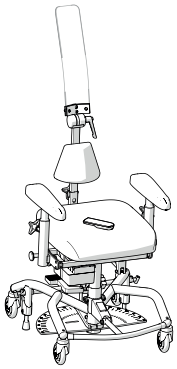
Bredde[1]	480 mm	480 mm
Lengde	550 mm	550 mm
Høydejustering	Elektrisk høydejustering med trådløs fjernkontroll	Elektrisk høydejustering med trådløs fjernkontroll
Setehøyde	440–720 mm	440–720 mm
Låsbar seterotasjon	Ja	Ja
Setevipp	Sveivregulert	Elektrisk
Setevippintervall[2]	–15°/+8°	–15°/+8°
Brems	Manuell fotbremse	Elektrisk brems
Lenkehjul	Ø100 mm	Ø100 mm
Ryggstøtte	ErgoMedic 330 x 160 mm	ErgoMedic 330 x 160 mm
Ryggstøtte med nakkestøtte	Høy rygg med justerbar pute og nakkestøtte av makrolon	Høy rygg med justerbar pute og nakkestøtte av makrolon
Sete	ErgoMedic 440 x 480 mm	ErgoMedic 440 x 480 mm
Armlene	Fellbare armlener (350 mm som standard)	Fellbare armlener (350 mm som standard)
Trekk	Kunstskinn (svart som standard)	Kunstskinn (svart som standard)

1 Avhengig av setets bredde og justeringen av armlenene, kan produktet bli bredere.
2 Negativ vinkel (–) viser til vinkling fremover, og positiv vinkel (+) viser til vinkling bakover.

5.3. Elektriske funksjoner

Elektrisk modell med styresystem RCB10+L kan utstyres med opptil tre elektriske funksjoner – elektrisk høydejustering, elektrisk bremse (standard på modellen REAL 8100 PLUS EL 24V Comfort) og elektrisk setevipp (standard på modellen REAL 8100 PLUS EL 24V Comfort). Disse justeres med trådløs fjernkontroll eller kablet håndkontroll (tilvalg). Styresystemet Maestro støtter kun elektrisk høydejustering justert med betjeningsknapp.

Fjernkontroll
Fjernkontroll finnes i modeller med 1-funksjon eller 4-funksjon. 1-funksjon er bare beregnet på å styre heving og senking. 4-funksjon kan styre flere funksjoner. Fjernkontrollen har også en knappelåsfunksjon, se figur 5.4. Tilsvarende modeller og funksjonalitet finnes også for kablet håndkontroll.

Setehøyde
Knapper på øvre knapperad til venstre, se figur 5.1.

Justering:
1. Trykk opp for flytte oppover.
2. Trykk ned for flytte nedover.

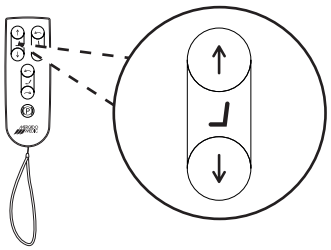

Figur 5.1. Knapp for justering av setehøyde.

Brems
Knapp nederst på midten, se figur 5.2.

Aktivering og deaktivering av brems:
1. Bremsen aktiveres med et kort trykk.
2. Bremsen deaktiveres med et kort trykk på samme knapp.

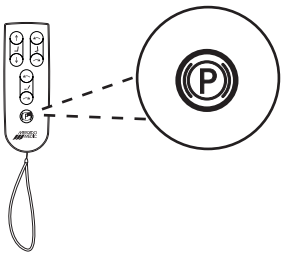

Figur 5.2. Knapp for aktivering og deaktivering av brems.

Setevipp
Knapper på øvre knapperad til høyre, se figur 5.3.

Justering:
1. Trykk opp for setevipp fremover.
2. Trykk ned for setevipp bakover.

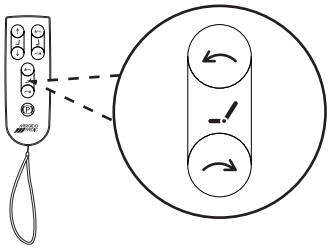

Figur 5.3. Knapp for justering av setevipp.

Knappelås
Aktivere og deaktivere knappelås:

1. Hvis du vil aktivere knappelåsen, holder du begge knappene for den aktuelle funksjonen inne i minst 3 sekunder.
2. Hvis du vil deaktivere knappelåsen, holder du igjen begge knappene for den aktuelle funksjonen inne i minst 3 sekunder.

OBS! Knappelåsen låser og låser bare opp funksjonen der knappene er låst. Hvis du vil låse flere funksjoner, må du låse hver funksjon for seg.

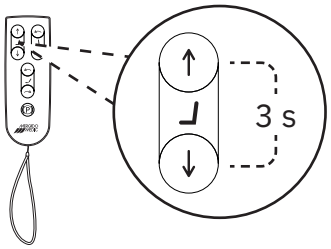

Figur 5.4. Aktivering og deaktivering av knappelås.

5.4. Sete

Seter finnes i utførelsen ErgoMedic.

Trekk til seter finnes i to materialer – kunstskinn og hygienestoff (tilvalg). Trekk i hygienestoff brukes til å beskytte setet mot fuktighet. Mer informasjon om trekk, overtrekk og tilgjengelige farger finnes på www.mercado.se.

ErgoMedic
ErgoMedic er et flatt sete med setegrop og ekstra støtte under lårene, se figur 5.5. Setet fås i størrelser fra 290 x 320 mm til 480 x 530 mm.

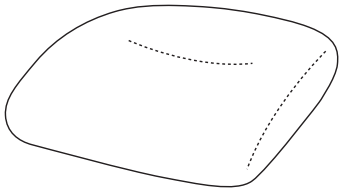

Figur 5.5. Sete ErgoMedic.

5.5. Manuell setevipp

Manuell setevipp finnes i intervallet 15° fremover til 8° bakover. Manuell setevipp justeres med sveiv. Justering av setevipp fås også som elektrisk funksjon, se 5.3. Elektriske funksjoner.

Sveiv
Sveiven plasseres under setets bakkant, se figur 5.6.

Justering:
1. Roter reguleringen til høyre for setevipp fremover.
2. Roter til venstre for setevipp bakover.

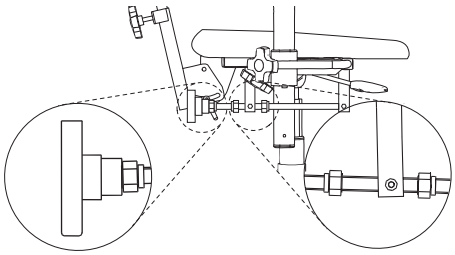

Figur 5.6. Sveiv for justering av setevipp.

5.6. Ryggmekanisme og ryggstøtte

Ryggmekanisme finnes i utførelsen Standard røntgen.

Ryggstøtte finnes i tre utførelser – ErgoMedic, høy rygg med justerbar pute og nakkestøtte i makrolon, og høy gjennomsiktig ryggstøtte (tilvalg). ErgoMedic er en lav rygg som skaper en stopp bak bekkenet. Ryggstøtten er egnet for røntgen av for eksempel rygg, lunger og skuldre. Høy rygg med justerbar pute og nakkestøtte av makrolon er en ryggstøtte med korsryggspute og integrert nakkestøtte som støtter og holder pasientens hode. Korsryggsputen er justerbar i høyden, og nakkestøtten kan vinkles. Ryggstøtten er først og fremst egnet for røntgen av nakke. Høy, gjennomsiktig ryggstøtte er en høy ryggstøtte som støtter pasientens korsrygg, brystrygg og nakke. Ryggstøtten er egnet for røntgen av for eksempel rygg, lunger og skuldre på pasienter som trenger støtte for å kunne sitte mens de undersøkes.

Trekk til ryggstøtte finnes i materialet kunstskinn. Mer informasjon om trekk, overtrekk og tilgjengelige farger finnes på www.mercado.se.

Standard røntgen
Ryggstøtte monteres på ryggmekanisme Standard røntgen, se figur 5.7.

Montere ryggstøtte:
1. Plasser ryggstøttens stolpe i ryggsokkelen.
2. Trekk til rattet.

Demontere ryggstøtte:
1. Løsne rattet og trekk ut ryggstøttens ryggstolpe.

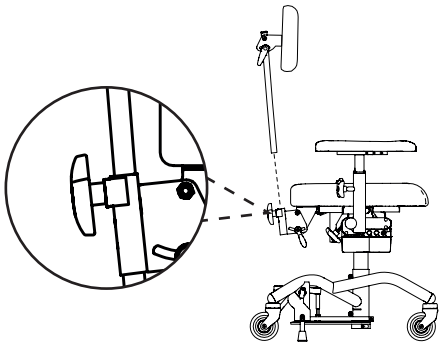

Figur 5.7. Ryggmekanisme Standard røntgen.

ErgoMedic
ErgoMedic er en lett skålformet ryggstøtte. Ryggstøtten finnes i størrelser fra 330 x 160 mm. Med ryggmekanisme Standard røntgen kan ryggstøtten justeres i høyden (A), vinkel på ryggmekanismen (B) og vinkel på ryggstøtte(C), se figur 5.8. Ryggsokkelen kan justeres i området 15° fremover til 30° bakover.

Stille inn høyden på ryggstøtten:
1. Løsne rattet, og velg ønsket høyde på ryggen.
2. Trekk til rattet.

Innstilling av vinkel på ryggsokkelen:
1. Løsne rattet, og juster til ønsket vinkel.
2. Trekk rattet hardt til.

Innstilling av vinkel på ryggstøtten:
1. Løsne vrideren, og juster til ønsket vinkel.
2. Trekk til vrideren.

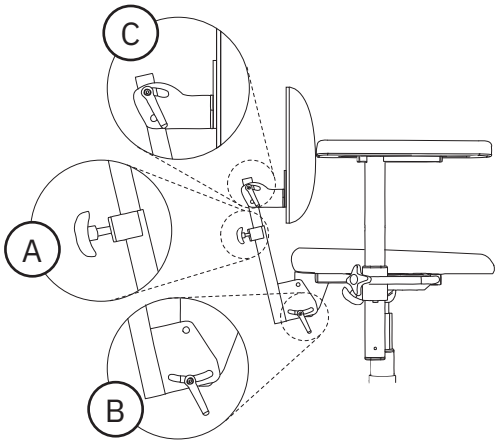

Figur 5.8. Ryggstøtte ErgoMedic.

Høy rygg med justerbar pute og nakkestøtte av makrolon

Med ryggmekanisme Standard røntgen kan ryggstøtten justeres i høyden (A), og vinkelen på ryggmekanismen (B) kan også justeres. Ryggstøtten har også en høydejusterbar korsryggspute (D) og en nakkestøtte (E) som kan vinkles, se figur 5.9.

Se ErgoMedic for justering av høyden på ryggstøtten og vinkelen på ryggsokkelen.

Stille inn korsryggsstøtte:

1. Løsne vrideren og juster korsryggsstøtten til ønsket høyde.
2. Trekk til vrideren.

Stille inn vinkel på nakkestøtte:

1. Løsne vrideren og still inn ønsket vinkel.
2. Trekk til vrideren.

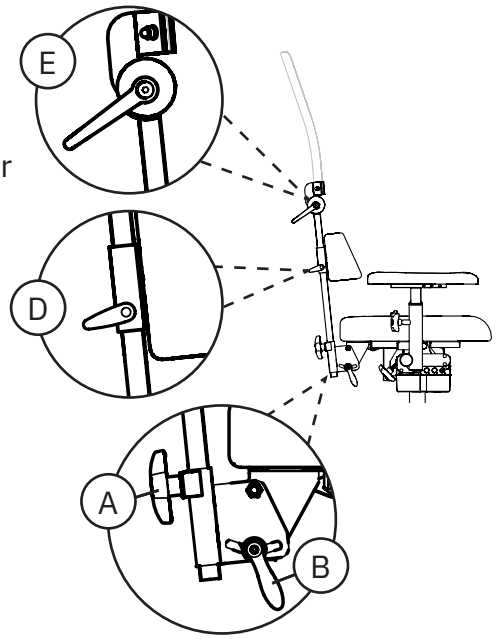

Figur 5.9. Høy rygg med justerbar pute og nakkestøtte av makrolon.

Høy gjennomsiktig ryggstøtte

Med ryggmekanisme Standard røntgen kan ryggstøtten justeres i høyden (A), og vinkelen på ryggmekanismen (B) kan også justeres. Ryggstøtten har også justerbar vinkel (F), se figur 5.10.

Se ErgoMedic for justering av høyden på ryggstøtten og vinkelen på ryggsokkelen.

Innstilling av vinkel på ryggstøtten:

1. Løsne vrideren, og juster til ønsket vinkel.
2. Trekk til vrideren.

OBS! Ryggstøtten skal justeres så lavt og nær setet som mulig.

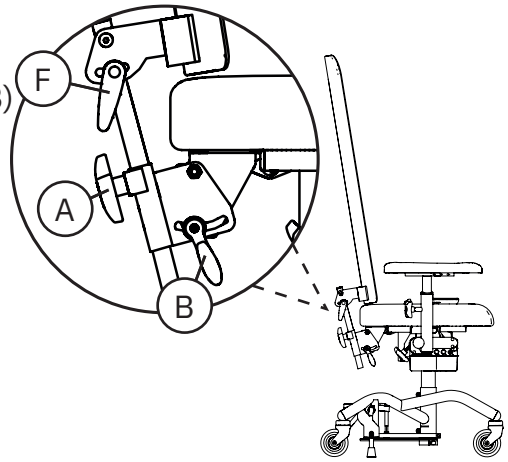

Figur 5.10. Høy gjennomsiktig ryggstøtte.

5.7. Armleneplate

Armleneplater finnes i tre utførelser – ErgoMedic, Mobil (tilvalg) og Extra soft (tilvalg).

Trekk til armleneplater finnes i materialet kunstskinn. Mer informasjon om trekk, overtrekk og tilgjengelige farger finnes på www.mercado.se.

ErgoMedic
Armleneplate ErgoMedic er skålformet i bakkant for at albuen skal ligge stabilt. Foran er armleneplaten formet for å gi et godt grep når brukeren skal reise seg opp og overflyttes, se figur 5.11. Armleneplaten fås i lengder fra 250 mm til 400 mm.

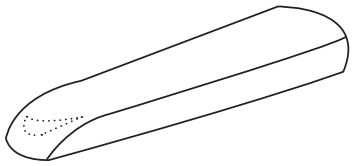

Figur 5.11. Armleneplate ErgoMedic.

Mobil
Armleneplate Mobil har et litt tykkere skum, og er en anelse bredere enn armleneplate ErgoMedic. Den er også bredere foran, noe som gir mer stabil støtte når pasienten skal sette seg ned og reise seg opp, se figur 5.12. Armleneplaten fås i lengder fra 250 mm til 400 mm.

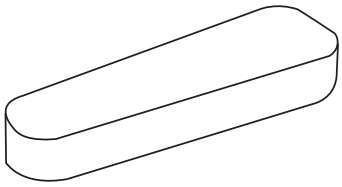

Figur 5.12. Armleneplate Mobil.

Extra soft
Armleneplate Ekstra soft er en litt bredere armleneplate med et utrolig mykt og fleksibelt skum. Armleneplaten er utviklet for smertefølsomme, men fungerer også til pasienter som sitter i lange perioder, se figur 5.13. Armleneplaten fås i lengder fra 250 mm til 350 mm.

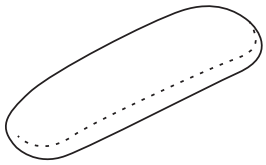

Figur 5.13. Armleneplate Extra soft.

5.8. Armlenemekanisme

Armlenemekanismen finnes i utførelsen fellbare armlener.

Fellbare armlener
Fellbare armlener kan stilles inn i høyden (A), bredden (B) og kan felles bakover (C), se figur 5.14.

Innstilling av høyde:
1. Løsne rattet, og juster til ønsket høyde.
2. Trekk til rattet.

Innstilling av bredde:
1. Løsne rattet, og juster til ønsket bredde.
2. Trekk rattet hardt til.

Felling av armlene:
1. Trekk ut knotten, og ved behov vris knotten slik at den låses i uttrukket stilling.
2. Ta tak i armlenet, og roter armlenet bakover for å felle det.
3. Roter armlenet fremover for å felle det tilbake.
4. Kontroller at knotten klikker inn i låsestilling. Hvis ikke knotten klikker i, roterer du knotten til den klikker fast.

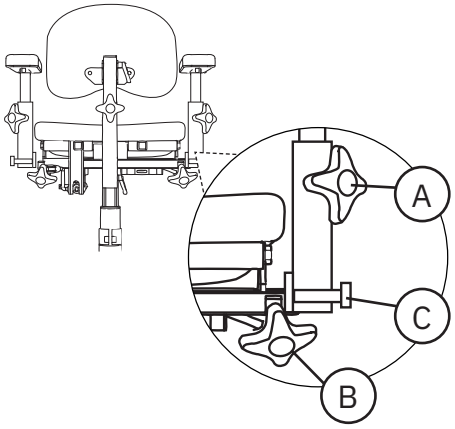

Figur 5.14. Fellbare armlener.

5.9. Stativ

Produktet er utstyrt med Stativ Plus Klinikk 48 Hvit. Stativet har en gradskive med rotasjonsfrigjører som tillater låsbar rotasjon av setet, se figur 5.16. Stativet kan også utstyres med oppfellbar fotring (tilvalg) i 1/4-utførelse.

Advarsel! Pasienten må ikke støtte føttene mot gulvet når seterotasjon er frigjort. Hvis pasienten støtter føttene mot gulvet, kan pasienten falle ut av produktet ved rotasjon, noe som kan føre til fallskader. Hvis pasienten ikke klarer å løfte føttene ved rotasjon, må produktet være utstyrt med fotring eller benstøtte.

Stativ Plus Klinikk 48 Hvit
Stativet har to bremseben og bremses bakover, se figur 5.15.

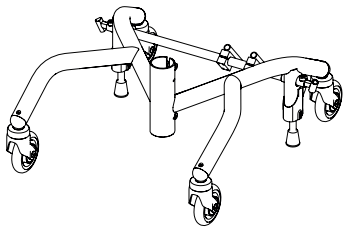

Figur 5.15. Stativ Plus Klinikk 48 Hvit.

Gradskive med rotasjonsfrigjører
Reguleringen er plassert på bremseakselen på baksiden av stativet.

Stille inn vinkel:
1. Trykk ned reguleringen for å frigjøre rotasjonen. Roter setet til ønsket gradeanvisning.
2. Slipp reguleringen for å låse rotasjonen.

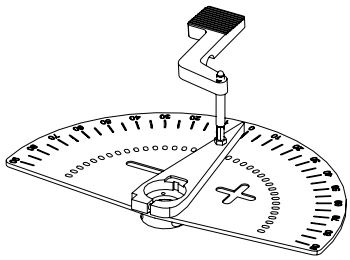

Figur 5.16. Gradskive med rotasjonsfrigjører.

Oppfellbar fotring 1/4
Oppfellbar fotring 1/4 plasseres i fremkant på stativet og felles opp i én del, se figur 5.17.

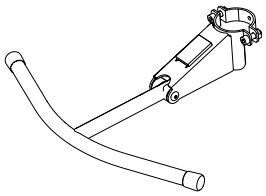

Figur 5.17. Fotring 1/4.

5.10. Manuell brems

Manuell bremse finnes i to utførelser – fotbremse eller bremsespak (tilvalg). Bremsespaken fås i to modeller, nemlig bremsespak med knott og bremsespak med løkke. Bremsespak med knott finnes i tre lengder – 250, 350 og 450 mm. Bremsespak med løkke finnes i lengden 530 mm. Denne brukes til å redusere bevegelsesområdet som er nødvendig for armen ved bremsing. Brems fås også som elektrisk funksjon, se 5.3. Elektriske funksjoner.

Advarsel! Kontroller alltid at produktet er bremset, og at rotasjon av sete er låst når pasienten setter seg og reiser seg. Hvis produktet ikke er bremset eller rotasjonen ikke er låst, risikerer du at produktet ruller eller roterer når pasienten reiser eller setter seg, noe som kan føre til fallskader.

Fotbrems
Hvis produktet er utstyrt med fotbremse, er denne plassert på stativets bremseaksel, se figur 5.18.

Aktivering og deaktivering:
1. Trykk ned til låsestilling for å bremse.
2. Trykk opp på undersiden av pedalen for å løsne bremsen.

OBS! Bremsen må være i låst stilling når pasienten setter seg ned og reiser seg opp.

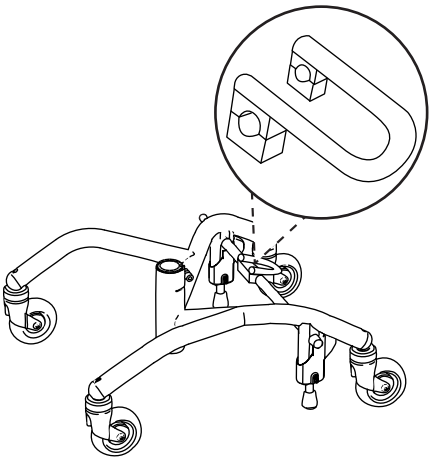

Figur 5.18. Fotbrems.

Bremsespak
Bremsespaken kan plasseres på høyre (A) eller venstre (B) side av stativet, se figur 5.19.

Aktivering og deaktivering:
1. Trekk bremsespaken til låsestilling for å bremse.
2. Trekk bremsespaken i motsatt retning for å løsne den.

Innstilling av bremsespakfeste:
Bremsespakfestene er plassert på utsiden av stativet, på bakhjulene på høyre og venstre side. Bremsespakfestene kan justeres ut slik at det er mulig å bremse selv når armlenet er justert ut i bredden, se figur 5.20.

1. Løsne skruen på bremsespakfestet med en 6 mm unbrakonøkkel. Trekk festet langsomt ut.
2. Fest skruen i neste hull, og trekk skruen hardt til med unbrakonøkkelen.

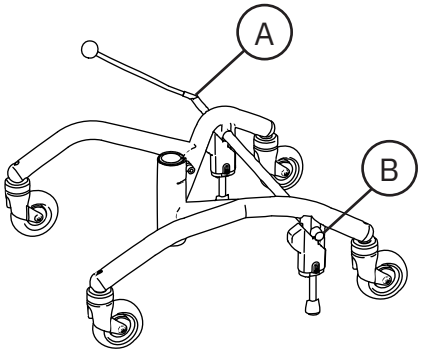

Figur 5.19. Bremsespak.

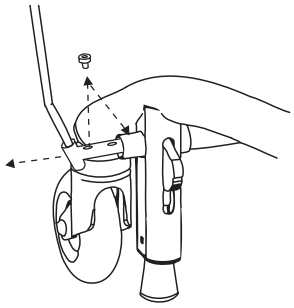

Figur 5.20. Innstilling av bremsespakfeste.

5.11. Benstøtte

Produktet kan utstyres med adapter (tilvalg) for å kunne kombineres med Cross benstøtte fra ETAC (ekstern leverandør). Benstøtten Cross kan fjernes uten verktøy, kan roteres sideveis for å gjøre det enklere å sette og reise seg, og følger setet ved rotasjon og høydejustering. Alle Cross benstøtter har justerbar høyde og vinkel på fotplaten, og de finnes med fotplater i forskjellige bredder.

Adapter for Cross benstøtte
Adapter for Cross benstøtte, se figur 5.21, monteres på armlenets breddejusteringsbue. Adapteren kan monteres i to dybder for forskjellige seter, samt finjusteres trinnløst 50 mm i dybden. Du finner mer informasjon i monteringsanvisningen «Adapter benstøtte, Cross», som er tilgjengelig på www.mercado.se.

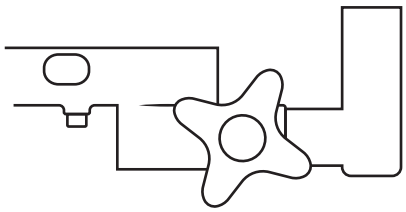

Figur 5.21. Adapter for Cross benstøtte.

Cross benstøtte
Cross benstøtte kan demonteres uten verktøy, og den kan også roteres sideveis. Benstøtten har justerbar høyde (A), vinkel på benstøtte (B) og vinkel på fotplate (C), se figur 5.56.

Rotere benstøtten:
1. Løft benstøtten rett opp, cirka 15 mm, og roter den utover.

Montere benstøtte:
1. Fest benstøtten i adapterfestet.
2. Roter benstøtten til den står rett fram og festes.

Demontere benstøtte:
1. Løft benstøtten opp av adapterfestet.

Stille inn høyden på fotplaten:
1. Løsne vingemutteren på baksiden av benstøtterøret. Dra ut skruen på forsiden, og juster til ønsket lengde.
2. Før skruen gjennom røret, og skru på plass vingemutteren igjen. Stram vingemutteren.

Stille inn vinkel på fotplaten:
1. Løsne de to skruene på utsiden av fotplaten et par omdreininger med en 5 mm unbrakonøkkel. Vinkle fotplaten til ønsket posisjon.
2. Trekk til skruene.

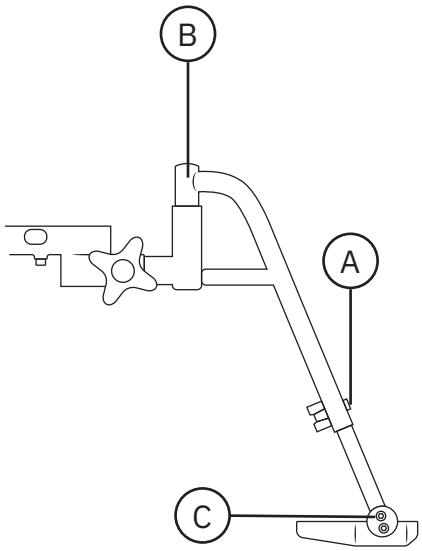

Figur 5.22. Cross benstøtte.

5.12. Individuell tilpasning

Produktet må ikke utstyres med annet tilbehør eller andre komponenter enn de som er godkjent av Mercado Medic. For at CE-merkingen skal opprettholdes, må det ikke utføres individuelle tilpasninger eller endringer uten godkjenning fra Mercado Medic. Tilpasninger må bare utføres av personer som har gjennomgått Mercado Medics opplæring for service og overhaling.

Hvis retningslinjene nedenfor oppfylles ved individuell tilpasning av autorisert personell hos en annen organisasjon enn Mercado Medic, beholder Mercado Medic produktansvaret for produktet.

- Polstrede deler som seter, ryggstøtter og armlener, kan tilpasses – forutsatt at eksisterende ytre justeringsmål på produktet ikke overskrides.
- Pasientens tyngdepunkt skal holdes over liftomaten.
- Polstrede deler må oppfylle gjeldende krav vedrørende antennelighet og miljø. Hvis det brukes en setepute fra en tredjepart, skal produktet utstyres med en seteplate av antisklimateriale i tilsvarende størrelse for å garantere at produktet er trygt.
- Overflater som belastes med betydelige vertikale krefter, må ikke komme utenfor overflaten (basen) som dannes av sentrumpunktene på lenkehjulene.

Produkter som har gjennomgått endringer utenfor retningslinjene ovenfor, må godkjennes av Mercado Medic for at Mercado Medic fortsatt skal beholde produktansvaret.

Når det gjelder produkter som er spesialtilpasset av helsevesenet uten veiledning fra Mercado Medical, overføres produktansvaret til helsevesenet til produktet er tilbakeført til opprinnelig stand eller er fjernet fra markedet. Mercado Medic tar da tilbake produktansvaret i henhold til CE-merkingen i henhold til forordning (EU) 2017/745 om medisinsk utstyr.

Hvis du har spørsmål om spesialtilpasninger, kan du kontakte produktsjefen hos Mercado Medic via kontaktopplysningene til hovedkontoret under avsnitt 1.1. Kontaktopplysninger.

6. Viktig sikkerhetsinformasjon

På nettstedet vårt, www.mercado.se, finner du informasjon om eventuelle sikkerhetsmeldinger til markedet eller tilbakekalling av produkter og tilbehør.

6.1. Oppfylte standarder og klassifisering

Mercado Medics røntgenstoler er CE-merkede i samsvar med forordning (EU) 2017/745 om medisinsk utstyr, MDR og svenske Läkemedelsverkets lovsamling for medisinsk utstyr LVFS 2003:11. Produktene er medisinsk-tekniske produkter i henhold til definisjoner i del 2 i MDR. Enhetene klassifiseres som ikke-invasive medisinsk-tekniske produkter i klasse 1 i henhold til forordning 1. Den aktive egenskapen hos variantene av produktet med elektriske funksjoner, anses ikke å påvirke klassifiseringen.

Produktet er testet og godkjent i henhold til følgende standarder:

- EN 12182:2012
- IEC 60601-1:2005 + A1:2012
- EN 60601-1-2:2015
- EN 60601-1-11:2015 + A1:2020
- EN 1335-1:2000
- EN 1335-2:2009
- EN 1335-3:2009

I tillegg har følgende standarder blitt brukt under utviklingen av produktet:

- EN 1041:2008 + A1:2013
- EN ISO 14971:2020

Alle tekstiler som brukes til produktet er testet og godkjent i henhold til følgende standarder for brannsikring:

- EN 1021-1:2014 (tennkilde: glødende sigarett)
- EN 1021-2:2014 (tennkilde: gassflamme tilsvarende brennende fyrstikk)

Bare undersiden av setet og armlener mangler brannsikring, ettersom de er av tre. Alle andre overflater er av metall eller kledd i tekstil som er klassifisert som brannsikker. Armlener, seter, ryggstøtter, m.m. er konstruert og produsert slik at de er frie for giftige og allergifremkallende stoffer.

Modeller med elektriske funksjoner klassifiseres i henhold til IEC 60601-1:2005 som medisinsk utstyr med anvendt del (Applied Parti henhold til definisjon i standard) type B i beskyttelsesklasse II med intern strømkilde.

Modeller med elektriske funksjoner oppfyller kapslingsklasse IP21. Det første sifferet (2) innebærer berøringsbeskyttelse for fingre, m.m. Det betyr at ingen kommer i kontakt med farlige deler med fingrene eller lignende. Det andre sifferet (1) innebærer vertikal dryppbeskyttelse og at produktet dermed tåler lette dusjer ovenfra.

Informasjon om EMC finner du på hjemmesiden vår, www.mercado.se.

6.2. Advarsler

Advarsel! Som bruker skal du kontakte distributøren hvis produktets ytelse blir svekket eller endret. Et produkt med forringet eller endret ytelse, skal umiddelbart tas ut av bruk for å unngå hendelser og ulykker. Produktet må ikke tas i bruk igjen før det har blitt undersøkt av en autorisert tekniker.

Advarsel! Det er forbudt å endre produktet på egen hånd. Hvis individuell tilpasning er ønskelig, kontakter du distributøren. Hvis produktet blir endret, er ikke CE-merkingen gyldig, og Mercado Medic kan ikke lenger ta fullt produktansvar. Endringer kan påvirke produktets sikkerhet og dermed føre til hendelser og ulykker.

Advarsel! Produktet kan være utstyrt med lange kabler eller ledninger som ikke kan sikres for at produktet skal fungere skikkelig. Kabler og ledninger kan utgjøre en kvelningsfare for f.eks. små barn. Ikke la produktet stå uten tilsyn når det er små barn i nærheten.

Advarsel! Produktet er utstyrt med små detaljer, f.eks. skruer, som kan løsne. Små detaljer som har løsnet, kan utgjøre kvelningsfare for barn.

Advarsel! Metallflater kan bli svært varme hvis de har vært utsatt for sollys. Hudkontakt med varme overflater kan føre til brannskader. Unngå å utsette overflater av metall for direkte sollys.

Advarsel! Kontroller alltid at produktet er bremset, og at rotasjon av sete er låst når pasienten setter seg og reiser seg. Hvis produktet ikke er bremset eller rotasjonen ikke er låst, risikerer du at produktet ruller eller roterer når pasienten reiser eller setter seg, noe som kan føre til fallskader.

Advarsel! Reparasjoner og andre tekniske inngrep må bare utføres av personell som er godkjent av Mercado Medic. Hvis dette ikke overholdes, er ikke CE-merkingen gyldig, og Mercado Medic kan ikke lenger ta fullt produktansvar.

Advarsel! Produktet må ikke belastes med belastninger som er høyere enn maksimal vekt på bruker. Ved høyere belastning er det fare for at produktets levetid blir forkortet og at komponenter kan gå i stykker. Hvis produktet har vært utsatt for høyere belastninger enn beregnet, skal autorisert personell foreta en helhetsvurdering, se 6.3. Forventet levetid, for å sikre at det fortsatt er trygt å bruke produktet.

Advarsel! Elektriske modeller har en elektrisk liftomat som kan løfte pasienten såpass høyt at det kan utgjøre en fare. Hvis pasienten ikke klarer å komme seg ut av produktet fra høyeste stilling, må setehøyden aldri være høyere enn at føttene er i kontakt med underlaget.

Advarsel! Elektriske modeller kan forstyrres av mobiltelefoner eller annet RF-kommunikasjonsutstyr.

Advarsel! Modeller med elektriske funksjoner skal bare brukes med batterier og ladere fra Mercado Medic, som er testet og godkjent sammen med produktet. Hvis det brukes andre ladere eller batterier, gjelder ikke CE-merkingen, og Mercado Medic kan ikke lenger ha fullt produktansvar når det gjelder batteri, lading eller annen elektronikk.

Advarsel! Produktet må ikke utstyres med annet tilbehør eller andre komponenter enn de som er godkjent av Mercado Medic. For at CE-merkingen skal opprettholdes, må det ikke utføres individuelle tilpasninger eller endringer uten godkjenning fra Mercado Medic. Hvis det er ønskelig med en komponent som ikke er godkjent, se avsnitt 5.12. Individuell tilpasning.

Advarsel! Det skal bare kobles elektrisk tilbehør som er tilpasset av Mercado Medic i kontaktene i styresystemet. Komponenter som ikke er tilpasset kan gå i stykker og derved skade brukeren. Hvis det er ønskelig med en komponent som ikke er godkjent, se avsnitt 5.12. Individuell tilpasning.

Advarsel! Montering, tilkobling eller demontering er ikke risikofritt. Hvis komponenter håndteres på feil måte, kan det for eksempel oppstå klemskader. Denne typen arbeid kan derfor bare utføres av en tekniker som er autorisert av Mercado Medic.

Advarsel! Alt produktdeler må monteres og festes slik at det ikke er mulighet for at små deler kan løsne. Alle kabler må sikres med strips mot produktets konstruksjon for å redusere kvelningsfaren.

6.3. Forventet levetid

Produktet har en forventet levetid på 10 år når det brukes i henhold til instruksjonene i denne bruksanvisningen. Produktets forventede levetid regnes fra produktets produksjonsdato. Produktets produksjonsdato finner du på en av de sølvfargede etikettene på produktets stativ, og er i formatet ÅÅÅÅ-MM (år og måned), se figur 6.1. Etiketten inneholder i tillegg serienumre og en identifikator for produktmodellen (UDI-DI).

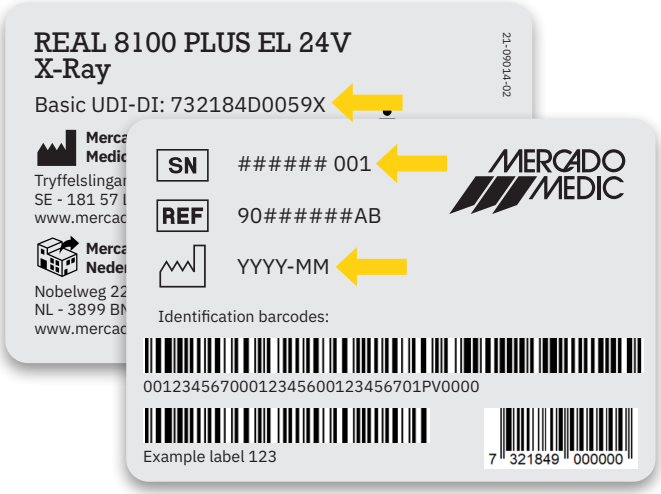

Figur 6.1. Serienummer, UDI-DI og produksjonsdato på etikett.

OBS! Hvis etiketten med serienummer og produksjonsdato er skadet eller ødelagt, må du i første omgang kontakte distributøren for å få hjelp til å identifisere produktet, se 1.1. Kontaktopplysninger. Når ordrenummer eller serienummer er identifisert, kontakter du Mercado Medic for å få tak i en ny etikett.

Forventet levetid for tilbehør som leveres med produktet fra Mercado Medic er 10 år, med mindre annet er angitt i dokumentasjonen som følger med.

Forventet levetid for produktets batteri er 5 år når produktet lades i henhold til instruksjonene i denne bruksanvisningen, se 2.3. Lading.

For å fortsette å bruke produktet når den forventede levetiden er ute, må det utføres regelmessig vedlikehold med intervaller på maksimalt to år frem til produktet tas permanent ut av bruk. Vedlikehold utføres i henhold til instruksjonene i denne bruksanvisningen, se 8. Service og overhaling, i tillegg til helhetsvurderingen nedenfor.

Etter forventet levetid kan ikke Mercado Medic garantere at produktet er egnet og sikkert, ettersom Mercado Medic ikke har kontroll over hvordan produktet har blitt brukt og slitt. Etter forventet levetid kan ikke Mercado Medic garantere at det er mulig å levere reservedeler.

Helhetsvurdering
Etter forventet levetid er det viktig at det foretas en helhetsvurdering av produktet før videre bruk. Totalvurderingen av produktet skal utføres av autorisert personell, og den skal minst ta hensyn til:

- hvordan produktet har blitt brukt,
- i hvilken stand produktet og komponentene i det er i,
- om produktet har blitt overhalt og det har blitt utført service på det,
- når overhaling og service er utført,
- hva som har blitt utbredt i de ovennevnte tilfellene,
- samt årsaken til de ovennevnte utbedringene.

Etter forventet levetid skal det utføres periodisk vedlikehold ved intervaller på maksimalt 2 år i henhold til instruksjonene i denne bruksanvisningen, se 8. Service og overhaling, i tillegg til helhetsvurderingen ovenfor.

6.4. Rapportering av uønskede episoder og hendelser

Som produsent av medisinsk-tekniske produkter i EU er Mercado Medic forpliktet til å ha et system for oppfølging av hvordan produktene våre fungerer i praksis.

Før produktene våre blir CE-merket og lagt ut på markedet, har vi vurdert hvilken risiko de kan utgjøre og iverksatt tiltak for å redusere risikoen så langt som mulig. Likevel kan ulykker og hendelser inntreffe når produktene er i bruk. Hvis dette skjer, er det viktig å rapportere om dette til både Mercado Medic og den nasjonale kompetente myndigheten. Bruk kontaktopplysningene i denne bruksanvisningen for rapportering, se 1.1. Kontaktopplysninger. Bruk gjerne e-post slik at behandlingen kan gå raskere.

7. Teknisk informasjon

I dette avsnittet beskrives produktets mål og ytelse, i tillegg til symboler som forekommer på produktet.

Advarsel! Reparasjoner og andre tekniske inngrep må bare utføres av personell som er godkjent av Mercado Medic. Hvis dette ikke overholdes, er ikke CE-merkingen gyldig, og Mercado Medic kan ikke lenger ta fullt produktansvar.

Vekt på bruker

Modell	Maks.
REAL 8100 PLUS EL 24V Standard	150 kg
REAL 8100 PLUS EL 24V Comfort	150 kg

Advarsel! Produktet må ikke belastes med belastninger som er høyere enn maksimal vekt på bruker. Ved høyere belastning er det fare for at produktets levetid blir forkortet og at komponenter kan gå i stykker. Hvis produktet har vært utsatt for høyere belastninger enn beregnet, skal autorisert personell foreta en helhetsvurdering, se 6.3 Forventet levetid, for å sikre at det fortsatt er trygt å bruke produktet.

Produktegenskaper for alle modeller

	REAL 8100 PLUS EL 24V Standard REAL 8100 PLUS EL 24V Comfort
Bredde[1]	480 mm
Lengde	550 mm
Totalhøyde[2]	1210–1490 mm
Setehøyde[3]	460–740 mm
Setets bredde	440–480 mm
Setets dybde	430–480 mm
Setevipp[4]	–15°/+8°
Ryggstøttehøyde[5]	160–200 mm
Ryggstøttebredde[5]	200–330 mm
Ryggsokkel[4]	–15°/+30°
Lenkehjul	Ø100 mm
Vekt	42–46 kg
Maksimal vinkel i bremset posisjon[6]	5°

Produktegenskaper for elektriske modeller

Batteri	805320 Batteripakke 2,6 Ah 24 V f styresystem
Batteritype	Forseglet, ventilregulert blysyrebatteri
Spenning i batteripakke	24 V (2 stk. seriekoblede 12 V-batterier)
Batterilader	805265 Batterilader 9000 30 V for arbeidsstoler 24 V 1,5 G

Med fulladet batteri kan en elektrisk modell med høy liftomat kjøre helt opp og ned opptil 180 ganger med 80 kg belastning eller opptil 135 ganger med 150 kg belastning.

De elektriske funksjonene, utenom den for heving og senking, kan brukes maks. 10 % av tiden (i maks. 2 min/20 min). Elektronikken måler aktivitet og slår av de elektriske funksjonene hvis denne tidsgrensen overskrides. Når den totale brukstiden de siste 20 minuttene er under 2 minutter, aktiveres funksjonene automatisk på nytt.

1 Avhengig av setets bredde og justeringen av armlenene, kan produktet bli bredere.
2 Total høyde med høy rygg med justerbar pute og nakkestøtte av makrolon.
3 Disse setehøydene oppnås med forskjellige liftomater.
4 Negativ vinkel (–) viser til vinkling fremover, og positiv vinkel (+) viser til vinkling bakover.
5 Avhenger av ryggstøtte.
6 Gjelder i alle retninger.

7.1. Symboler

Følgende symboler brukes på produktets reguleringer, merking eller i denne bruksanvisningen. Se figur 7.1–7.3 for en oversikt over plassering av symboler.

Nr.	Elektriske reguleringer og styreboks	
1		Setehøyde opp/ned
2		Setevipp fremover/bakover
3		Ryggsokkel fremover/bakover (ikke kompatibel med dette produktet)
4		Aktivere/deaktivere brems
5	24VDC	Ladeuttak
6		Inngang for styring
7	1	Tilkobling for elektrisk liftomat
8	2	Tilkobling for setevipp
9	3	Tilkobling for ryggsokkel (ikke kompatibel med dette produktet)
10	4	Tilkobling for brems
11		Les bruksanvisningen før bruk

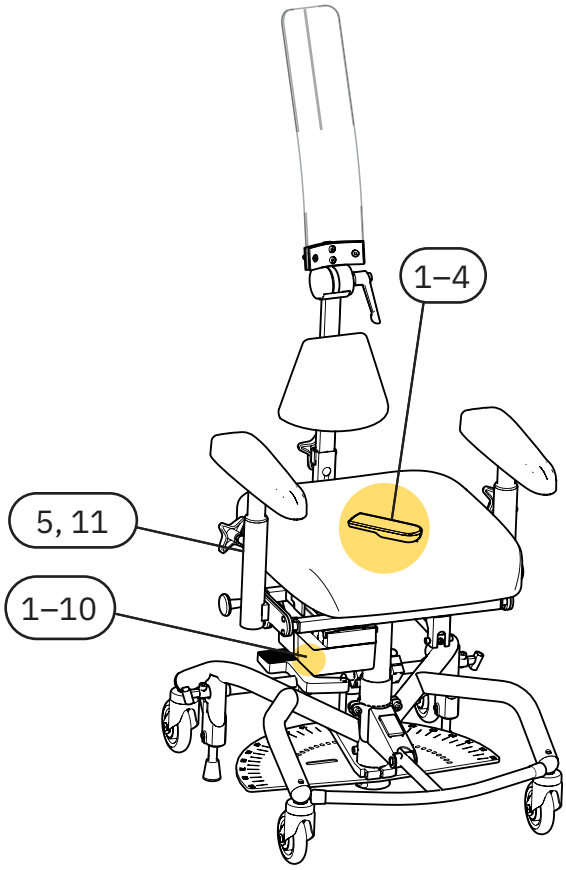

Figur 7.1. Oversikt over symboler på regulering på produktet.

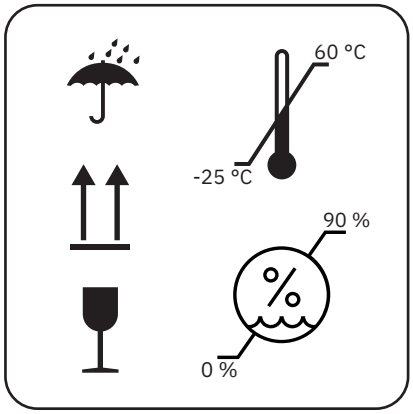

Figur 7.2. Oversikt over symboler for emballasje. Symbol 13–17.

Nr.	Merking og bruksanvisning
12	Advarsel
13	Beskyttes mot fuktighet
14	Håndteres med forsiktighet
15	Denne siden opp
16	Tillatt temperatur
17	Tillatt relativ luftfuktighet
18	≤2000m Tillatt høyde over havet
19	Kun til innendørs bruk
20	Maksimal brukervekt
21	Produksjonsdato
22	Produsent
23	MD Medisinsk-teknisk produkt (Medical Device)
24	SN Serienummer
25	CE-merket som viser at produktet er i samsvar med det europeiske regelverket
26	Produkt klassifisert som anvendt del (Applied Part) type B i henhold til IEC 60601-1:2005
27	Elektriske komponenter skal leveres til egen gjenvinningsstasjon
28	Produktet er en del av et gjenvinningssystem
29	> 10 kg Komponentvekt overskrider 10 kg
30	INTERMITTENS 2/20 MIN DUTY CYCLE Driftssyklus
31	Distributør
32	REF Katalognummer

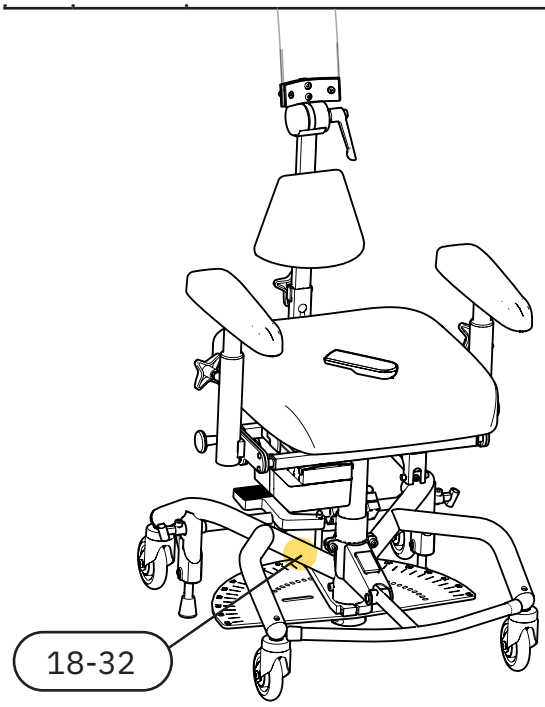

Figur 7.3. Oversikt over symboler på merking.

8. Service og overhaling

I dette avsnittet beskrives inspeksjon og feilsøking av produktet, informasjon om bytte av batteri og instruksjoner for overhaling av produktet. Veiledningen for feilsøking er beregnet på alle brukere av produktet, mens resten av avsnittet er beregnet på fagfolk som håndterer disse delene av produktets livssyklus.

OBS! Det er forbudt å utføre overhaling, service eller vedlikehold av produktet mens pasienten sitter i det.

Inspeksjon ved service
I forbindelse med service skal det alltid gjennomføres en grundig visuell inspeksjon av produktets hovedkomponenter for å garantere pasientsikkerheten. Produktets hovedkomponenter omfatter stativ, brems, liftomat, sittekryss, ryggsokkel og armlenemekanisme. Kontrollen skal omfatte inspeksjon av sveiser, låsbare funksjoner og innstillinger.

Ved kontroll av PLUS-stativet skal sveisen mellom stativets forbein og bakbein kontrolleres. Hvis det avdekkes tegn på sprekker i materialet eller endringer i fargen her, er det grunn nok til å bytte ut stativet eller ev. hele produktet. Sørg for god belysning, og bruk gjerne forstørrelsesglass, ettersom små sprekker kan være vanskelige å oppdage på lakkerte stativer.

Hvis produktets bremser ikke fungerer tilfredsstillende, skal bremseføttene og stativets balanse kontrolleres. Hvis produktet ikke står på alle fire hjul når bremsen ikke er aktivert, må produktet umiddelbart tas ut av bruk. Kontroller stativets balanse på flere steder og i flere retninger for å utelukke at det påvirkes av gulvet.

Advarsel! Reparasjoner og andre tekniske inngrep må bare utføres av personell som er godkjent av Mercado Medic. Hvis dette ikke overholdes, er ikke CE-merkingen gyldig, og Mercado Medic kan ikke lenger ta fullt produktansvar.

Advarsel! Som bruker skal du kontakte distributøren hvis produktets ytelse blir svekket eller endret. Et produkt med forringet eller endret ytelse, skal umiddelbart tas ut av bruk for å unngå hendelser og ulykker. Produktet må ikke tas i bruk igjen før det har blitt undersøkt av en autorisert tekniker.

8.1. Veiledning for feilsøking

Hvis ingen av tiltakene nedenfor løser problemet som har oppstått, kan det være behov for service. Kontakt distributøren eller Mercado Medic, se 1.1. Kontaktopplysninger.

Feilsøking av elektriske funksjoner

Symptom	Årsak	Tiltak
Styreboksen avgir et lydsignal.	Produktet har lavt eller kritisk lavt batterinivå.	Lad produktet, se 2.3. Lading.
Varsellampen blinker på håndkontrollen.	Arbeidssyklusen, det vil si den maksimale tiden en elektrisk funksjon kan brukes før den må ha pause, nærmer seg grenseverdien. Se 7. Teknisk informasjon for detaljer.	La produktet hente seg inn, ellers vil produktet slå av den elektriske funksjonen til produktet har hentet seg inn.
Elektriske funksjoner fungerer ikke. Varsellampen blinker hvis det trykkes på en knapp på håndkontrollen.	Arbeidssyklusen er overskredet, se 7. Teknisk informasjon. Hvis grenseverdien er overskredet, slås alle elektriske funksjoner av med unntak av elektrisk høydejustering. Funksjonene kan ikke brukes igjen før systemet har hentet seg inn.	Produktet vil begynne å fungere igjen når systemet har hentet seg inn. Dette tar opptil 20 min.
Varsellampen tennes på håndkontrollen.	Knappelåsen er aktivert.	For å aktivere eller deaktivere knappelåsen for en funksjon, holder du inne begge knappene for funksjonen i minst 3 sekunder. Hver funksjon har sin egen knappelås.
Varsellampen tennes på håndkontrollen.	Det har oppstått en intern feil.	Systemet tilbakestilles automatisk etter 10 sekunder. Hvis feilen utbedres, vil alle kanaler låses opp, og varsellampen slukkes.
Elektriske funksjoner fungerer ikke. Ingen håndkontroll er i bruk, eller håndkontrollen viser ingen signaler på indikatorlampene for batterinivå eller advarsel.	Batteriet må lades eller aktiveres. Hvis produktet har stått ubrukt i 7 dager eller mer, vil batteriet koble seg fra automatisk for å maksimere levetiden.	Lad eller aktiver batteriet ved å koble til laderen. Det anbefales alltid å lade batteriet helt opp når du gjør dette. Er det kun for aktivering, holder det å koble til laderen i ca. 5 sekunder.

Symptom	Årsak	Tiltak
Elektriske funksjoner fungerer ikke. Indikatoren viser lavt batterinivå hvis håndkontrollen er i bruk.	Produktets interne batterier er utladet eller defekte.	Lad produktet, se 2.3. Lading. Hvis lading ikke løser problemet, er det nødvendig med bytte av batteri, se 8.2. Bytte av batteri.
Elektriske funksjoner fungerer ikke når det trykkes på en knapp på den trådløse fjernkontrollen.	Batteriene i den trådløse fjernkontrollen er utladet eller defekte.	Bytt ut batteriene i den trådløse fjernkontrollen, se 8.2. Bytte av batteri.
Elektriske funksjoner fungerer ikke når det trykkes på en knapp på den trådløse fjernkontrollen.	Fjernkontrollen og IR-mottakeren er ikke koblet sammen på riktig måte.	Koble sammen fjernkontroll og mottaker. Se monteringsanvisningen for Remote control IR 24V.
Elektriske funksjoner fungerer ikke.	Aktuatoren er defekt.	Hvis tiltakene ovenfor ikke løser problemet, kan dette skyldes at aktuatoren er defekt og må byttes ut.
Elektriske funksjoner fungerer ikke.	Varmesikring har blitt utløst.	Styresystem Maestro. Varmesikringene tilbakestilles automatisk etter noen sekunder, forutsatt at det ikke har oppstått noen kritisk feil. Etter tilbakestilling skal den elektriske funksjonen kjøres i motsatt retning av den som ble kjørt sist.

Feilsøking av mekaniske komponenter

Symptom	Årsak	Tiltak
Seteenhet glipper i rotasjonsretning.	Glipp i liftomat.	Bytt ut liftomat.
Ulyd i elektrisk liftomat.	Slitte lagre.	Bytt ut elektrisk liftomat.
Ulyd i lenkehjul.	Slitte lagre.	Bytt ut lenkehjul.
Produktet triller dårlig.	Ansamling av hår og smuss i lenkehjul.	Rengjør lenkehjulene, se 3. Ta vare på produktet. Bytt eventuelt ut lenkehjul.
Produktet triller dårlig.	Slitte lagre eller ujevn hjulbane.	Bytt ut lenkehjul.
Produktet bremser ikke på en tilfredsstillende måte.	Ansamling av smuss og støv under bremseføtter.	Rengjør undersiden av bremseføttene, se 3. Ta vare på produktet.

Produktet bremser ikke på en tilfredsstillende måte.	Bremseføttene av gummi har blitt stive over tid.	Bytt ut bremseføttene[1].
Produktet bremser ikke på en tilfredsstillende måte.	Stativet er skjevt og byttes skiftes ut.	Bytt ut stativet, og meld om denne hendelsen til Mercado Medic. Se 1.1. Kontaktopplysninger.

8.2. Bytte av batteri

Advarsel! Reparasjoner og andre tekniske inngrep må bare utføres av personell som er godkjent av Mercado Medic. Hvis dette ikke overholdes, er ikke CE-merkingen gyldig, og Mercado Medic kan ikke lenger ta fullt produktansvar.

Produktets interne batterier kan byttes ut. Begge batteriene i batteripakken må erstattes ved bytte. Instruksjoner finnes i monteringsanvisningen Battery replacement 24V.

Informasjon om å bytte batterier i fjernkontrollen, se monteringsanvisningen for Remote control IR 24V 1G.

1 Bremsen må kontrolleres regelmessig, se 6. Viktig sikkerhetsinformasjon.

8.3. Overhaling og periodisk vedlikehold

Det er ikke krav om regelmessig vedlikehold i produktets forventede levetid. For å fortsette å bruke produktet når den forventede levetiden er ute, må det utføres regelmessig vedlikehold med intervaller på maksimalt to år frem til produktet tas permanent ut av bruk.

Overhaling i denne bruksanvisningen betyr ikke en fullstendig tilbakestilling eller helrenovering i den forstand som det vises til i forordning (EU) 2017/745 om medisinsk utstyr, MDR, med sikte på å markedsføre produktet på nytt med fornyet forventet levetid. Overhaling i denne bruksanvisningen viser i stedet til en mer omfattende gjennomgang og service av produktet, men der serienummeret beholdes og den forventede levetiden forblir upåvirket.

Inspeksjon ved overhaling
I forbindelse med overhaling skal det alltid gjennomføres en grundig visuell inspeksjon av produktets hovedkomponenter for å garantere pasientsikkerheten. Produktets hovedkomponenter omfatter stativ, brems, liftomat, sittekryss, ryggsokkel og armlenemekanisme. Kontrollen skal omfatte inspeksjon av sveiser, låsbare funksjoner og innstillinger.

Ved kontroll av PLUS-stativet skal sveisen mellom stativets forbein og bakbein kontrolleres. Hvis det avdekkes tegn på sprekker i materialet eller endringer i fargen her, er det grunn nok til å bytte ut stativet eller ev. hele produktet. Sørg for god belysning, og bruk gjerne forstørrelsesglass, ettersom små sprekker kan være vanskelige å oppdage på lakkerte stativer.

Hvis produktets bremser ikke fungerer tilfredsstillende, skal bremseføttene og stativets balanse kontrolleres. Hvis produktet ikke står på alle fire hjul når bremsen ikke er aktivert, må produktet umiddelbart tas ut av bruk. Kontroller stativets balanse på flere steder og i flere retninger for å utelukke at det påvirkes av gulvet.

Bytting av komponenter
På www.mercado.se er det forskjellige former for dokumentasjon for bytte av komponenter, f.eks. visninger i oppløste deler, monteringsanvisninger, koblingsveiledninger og digitalt artikkelsøk. Monteringsanvisninger kan også brukes til å demontere produktets komponenter. Tilbehør og reservedeler finnes i nettbutikken vår, https://shop.mercado.se/.

Advarsel! Montering, tilkobling eller demontering er ikke risikofritt. Hvis komponenter håndteres på feil måte, kan det for eksempel oppstå klemskader. Denne typen arbeid kan derfor bare utføres av en tekniker som er autorisert av Mercado Medic.

Advarsel! Alt produktdeler må monteres og festes slik at det ikke er mulighet for at små deler kan løsne. Alle kabler må sikres med strips mot produktets konstruksjon for å redusere kvelningsfaren.

Oppbevaring av batterier over lengre tid
Ved oppbevaring av styresystem RCB10+L over lengre tid kobles batteriet automatisk fra etter 7 dager. Batteriet i RCB10+L kan også tvinges til å kobles ut ved å koble til en 9 V strømforsyning (artikkelnr. 804823) i ladeuttaket og vente i minst 5 sekunder før strømforsyningen kobles fra igjen. Hvis det brukes håndkontroll, vil alle indikatorlampene blinke når batteriet er koblet fra, og strømforsyningen kan kobles fra.

Batteriet i styresystem Maestro trenger ikke å kobles fra.

Ved oppbevaring over lengre tid, må batteriet lades hver fjerde måned for å beholde funksjonaliteten, se 2.3. Lading. Hvis disse ladeinstruksjonene følges, har batteriet tilstrekkelig kapasitet i 5 år.

For å koble batteriet i styresystem RCB10+L til igjen, kobles batteriladeren til ladeuttaket og stikkontakten. Vent i minst 5 sekunder før du kobler fra batteriladeren. Nå er batteriet koblet til, og systemet er klart til bruk. Det anbefales å fullade batteriet hvis produktet har blitt oppbevart med frakoblet batteri.

Instruksjoner for overhaling
Produktet må ikke rengjøres med høytrykksspyler. For instruksjoner om mer daglig rengjøring, se 3. Ta vare på produktet.

Følgende punkter skal utføres under overhaling for å garantere pasientsikkerheten:

ID	Område	Instruksjoner for overhaling
1 Rengjøring		
1.1	Mekanismer	Tørk av mekaniske deler, men ikke akutuatoren, med en klut som er fuktet lett med mildt rengjøringsmiddel (pH 7–12), desinfeksjonsmiddel eller med dampvasker (maks. 8 bar). OBS! Det er forbudt å skylle av produktet med vann eller andre væsker og kjemikalier.
1.2	Elektronikk og kabler	Fjern støv med en tørr klut.
1.3	Regulering og fjernkontroll	Tørk av regulering og fjernkontroll med en lett fuktet klut med desinfeksjonsmiddel. Dette gjøres for å unngå å overføre eventuell smitte.
1.4	Aktuator og liftomat	Bevegelige deler er smurt og skal derfor ikke rengjøres. For liftomater, se egne instruksjoner under punkt 3.
1.5	Polstrede detaljer	Vi anbefaler at du demonterer og kaster alle polstrede detaljer. Vask eventuelle overtrekk i henhold til vaskeinstruksjonene.
1.6	Lenkehjul	Fjern hår og støv fra lenkehjul.

ID	Område	Instruksjoner for overhaling
2 Elektriske komponenter		
2.1	Elektronikk	Begynn med å lade produktet i minst 5 sekunder for å aktivere elektronikken. Kontroller elektronikken og alle de elektriske funksjonene. Kontroller fysiske skader på styreboksen og en eventuell kontaktboks.
2.2	Lader	Kontroller at laderen fungerer som den skal og ikke har skader på deksel eller kabler.
2.3	Regulering	Kontroller at betjeningsknappene og håndkontrollen fungerer som de skal og ikke har skader på deksel eller kabler.
2.4	Kontakter	Kontroller at kabler og kontakter er hele og sitter godt fast. Kontroller at alle fargemerkinger på kontaktene fortsatt viser, og utbedre dem ved behov. Kontroller at det ikke er klemfare for kabler og kontakter, og at alle kabler er festet med strips.
2.5	Batterier	Mål batteriene, og kontroller at det ikke er for stor forskjell mellom batterienes lading. Stor forskjell i lading kan være tegn på at en battericelle er defekt. Se monteringsanvisningen Battery replacement 24V. Husk at batterienes forventede levetid er 5 år når de vedlikeholdes i henhold til instruksjonene i denne bruksanvisningen. Det innebærer at det kan være på tide å bytte dem ut, avhengig av når overhalingen utføres og hvilke utbedringer som er gjort på produktet før.
2.6	Elektrisk setevipp	Kontroller at aktuatoren ikke har synlige skader. Kontroller at aktuatorens bevegelige deler fungerer som de skal. Kontroller at alle låseskruer er strammet til, slik at det ikke oppstår glipp i endeposisjon.
2.7	Elektrisk brems	Kontroller at aktuatoren ikke har synlige skader. Kontroller at aktuatorens bevegelige deler fungerer som de skal. Kontroller at alle låseskruer er trukket til, slik at det ikke oppstår glipp i endeposisjon. Kontroller at festene er hele og trygt forankret til stativet.
3 Elektrisk liftomat		
3.1	Ulyd	Lytt etter ulyd i liftomaten. Bytt ut liftomat hvis du hører ulyd. Belast produktet, og kontroller at liftomaten ikke slurer ved start fra bunnposisjon. Defekte liftetomater kan sendes til Mercado Medic for reparasjon.

ID	Område	Instruksjoner for overhaling
3.2	Rotasjonslåsing	Kontroller at liftomaten ikke glipper ved rotasjon eller belastning fra side til side. Bytt ut liftomat hvis den glipper. Defekte liftomater kan sendes til Mercado Medic for reparasjon.
3.3	Løftesøyle	Hev liftomaten til høyeste stilling. Tørk bort støv og smuss fra løftesøylen med en tørr klut. Smør løftesøylen med et tynt lag med teflon- eller silikonbasert smørefett.
3.4	Festing	Kontroller at setet vender rett frem i forhold til stativet. Kontroller at liftomatens fester i sittekryss og stativ er trukket godt til. Bytt ut skruer med skadet nøkkelgrep eller gjenger.
3.5	Kabeltrekking	Kontroller slitasje og klemskader på kabler.
4 Stativ		
4.1	Sveiseskjøter	Kontroller alle sveiseskjøter grundig for å avdekke tegn på sprekker, korrosjon og bevegelse. Sørg for god belysning, og bruk gjerne forstørrelsesglass, ettersom små sprekker kan være vanskelige å oppdage på lakkerte stativer. Kontroller at stativet står stabilt. Fyll utbedringslakk i eventuelle lakkskader for å unngå korrosjon.
4.2	Skrueforbindelser	Kontroller og trekk til alle skrueforbindelser. Bytt ut skruer med skadet nøkkelgrep eller gjenger.
4.3	Gradskive	Kontroller at stolens rotasjon kan låses.
5 Bremser		
5.1	Funksjon	Bytt ut bremseføtter. Kontroller at bremsen fungerer tilfredsstillende.
5.2	Plastplugger	Sørg for at styrebøssinger og plastplugger sitter godt på plass. Bytt ut slitte eller skadede deler.
5.3	Klemsikring	Kontroller at eventuell klemsikring er riktig montert. Hvis bremsebena mangler klemsikring, anbefales det at dette monteres før produktet tas i bruk igjen.
6 Lenkehjul		
6.1	Funksjon	Kontroller lenkehjul og bøyler for slitasje eller glipp. Slitasje eller glipp kan type på defekte lagre. Kontroller at lenkehjulene triller godt og at bøylene roterer. Bytt ut slitte eller skadede deler.
6.2	Festing	Kontroller at lenkehjulenes skruer er hele og trukket til. Bytt ut skruer med skadet nøkkelgrep eller gjenger.

ID	Område	Instruksjoner for overhaling
7 Sittekryss		
7.1	Mekanikk	Kontroller alle sveisede deler grundig med tanke på sprekker og lakkskader. Kontroller spesielt rundt opphenget til setevippens aktuator og ved hull for montering av benstøtter, ettersom disse områdene er ekstra utsatte for belastning. Sørg for god belysning, og bruk gjerne forstørrelsesglass, ettersom små sprekker kan være vanskelige å oppdage på svartlakkerte konstruksjoner. Fyll utbedringslakk i eventuelle lakkskader for å unngå korrosjon.
7.2	Skrueforbindelser	Kontroller og trekk til alle skrueforbindelser. Bytt ut skruer med skadet nøkkelgrep eller gjenger.
7.3	Plastplugger	Sørg for at styrebøssinger og plastplugger sitter godt på plass. Bytt ut slitte eller skadede deler.
7.4	Regulering	Kontroller at sittekryssets ratt og vridere fungerer og låser som de skal.
7.5	Sveivregulert setevipp	Hvis produktet er utstyrt med en sveivregulert setevipp, må du kontrollere at setevippen ikke glipper og at alle skruene er trukket til.
8 Ryggmekanisme		
8.1	Mekanikk	Kontroller og bytt ut eventuelle slitte deler, og undersøk nøye med tanke på sprekker i sveiser ettersom de kan måtte tåle tung belastning over lang tid. Sørg for god belysning, og bruk gjerne forstørrelsesglass, ettersom små sprekker kan være vanskelige å oppdage på svartlakkerte konstruksjoner. Kontroller at bevegelige deler fungerer som de skal.
8.2	Festing	Kontroller at alle skruer, ratt og vridere beveger seg lett og låses riktig. Kontroller at fjærlåsen fungerer feilfritt.
8.3	Plastplugger	Sørg for at styrebøssinger og plastplugger sitter godt på plass. Bytt ut slitte eller skadede deler.
8.4	Gassfjærregulering	Kontroller gasstrykt og stabilitet i gassfjæren. Kontroller at gassfjæren går ordentlig i lås og at ryggens vinkel ikke sakte endres under belastning. Kontroller og bytt ut skadede vaiere og vaierstrømper. Kontroller eventuelle oljelekkasjer i gassfjæren. Bytt ut gassfjæren hvis du oppdager oljelekkasje.

ID	Område	Instruksjoner for overhaling
9 Armlene		
9.1	Breddejusteringsbuer	Kontroller breddejusteringsbuene grundig med tanke på sprekker og lakkskader. Kontroller spesielt rundt sveiser og sporene for låsing, ettersom disse områdene er spesielt utsatte for belastning. Sørg for god belysning, og bruk gjerne forstørrelsesglass, ettersom små sprekker kan være vanskelige å oppdage på svartlakkerte konstruksjoner. Fyll utbedringslakk i eventuelle lakkskader for å unngå korrosjon.
9.2	Funksjon	Kontroller og bytt ut eventuelle slitte deler. Test at bevegelige delers låsing og funksjon fungerer som de skal. Kontroller at ratt og skruer fungerer som de skal og ikke har skader på gjenger eller gripeflater.
9.3	Plastplugger	Sørg for at styrebøssinger og plastplugger sitter godt på plass. Bytt ut slitte eller skadede deler.
9.4	Armlenemekanikk	Kontroller alle sveiser og at det ikke er skader eller slitasje som kan skade eller svekke konstruksjonen. Sørg for god belysning, og bruk gjerne forstørrelsesglass, ettersom små sprekker kan være vanskelige å oppdage på svartlakkerte konstruksjoner. Fyll utbedringslakk i eventuelle lakkskader for å unngå korrosjon.
10 Tilbehør		
10.1	Tilbakestilling	Demonter alt tilbehøret som ikke skal stå på produktet i grunnversjonen, se 5.2. Grunnversjon.
10.2	Mekanikk	Kontroller alle sveiser og at det ikke er skader på mekanikken som kan skade eller svekke konstruksjonen. Sørg for god belysning, og bruk gjerne forstørrelsesglass, ettersom små sprekker kan være vanskelige å oppdage på svartlakkerte konstruksjoner.
10.3	Funksjon	Kontroller og bytt ut eventuelle slitte deler. Kontroller at låsing og funksjon for bevegelige deler fungerer som de skal.
11 Sluttkontroll		
11.1	Sluttkontroll	Prøvekjør alle funksjonene til produktet. Kontroller at alle innstillinger, elektriske funksjoner og bremser fungerer som de skal. Kontroller at lenkehjulene triller godt og at alle fire hjul er i kontakt med underlaget.
11.2	Dvalemodus for batterier	Hvis elektriske modeller skal settes til oppbevaring, kan enkelte batterier settes i dvalemodus med 9 V-adapteren, se 8.3. Overhaling og periodisk vedlikehold, oppbevaring av batterier over lengre tid.

9. Anvisninger for avhending

Produkter som tas ut av bruk for godt, må demonteres og kildesorteres på en riktig og sikker måte. På www.mercado.se er det monteringsanvisninger som også kan brukes til å demontere produktets komponenter. Komponentene skal deretter kastes ifølge aktuelle kategori, se 9.1. Kildesortering.

Advarsel! Montering, tilkobling eller demontering er ikke risikofritt. Hvis komponenter håndteres på feil måte, kan det for eksempel oppstå klemskader. Denne typen arbeid kan derfor bare utføres av en tekniker som er autorisert av Mercado Medic.

9.1. Kildesortering

Anvisning for kildesortering av komponenter.

Metall

- Armlenemekanisme
- Ryggmekanisme
- Nakkestøttemekanisme
- Benstøtte
- Stativ
- Sittekryss
- Aktuator
- Liftomat
- Gassfjærer
- Andre metalldeler i produkter som er solgt av Mercado Medic

Elektronikk

- Kabler
- Styreboks (batterier må demonteres og kildesorteres separat)
- Kontaktboks
- Fjernkontroll

Blybatteri

- Batterier (brukte batterier må leveres til miljøstasjoner)

Brennbart

- Sete
- Ryggstøtte
- Nakkestøtte
- Armlene
- Andre polstrede detaljer som er solgt av Mercado Medic

Denne siden er tom med hensikt

Denne siden er tom med hensikt

MERCADO MEDIC AB

EST. 1971

SWEDISH QUALITY

MERCADO MEDIC