REAL® 6100 PLUS

BRUKS- OCH SKÖTSELANVISNING
REAL 6100 PLUS med manöverbox Shark

Dok.nr 20-07457-02
Ändrad 2020-12-04
Giltig från 2011-12-01

REAL 6100 PLUS är en medicinteknisk produkt, Klass I. Den är CE-märkt i enlighet med Läkemedelsverkets författningssamling för medicintekniska produkter LVFS 2003:11 och är testad och godkänd enligt EN 12184, Klass A. Stolens samtliga textilier är testade och godkända enligt EN 1021-1 och EN 1021-2. Mercado Medic AB är certifierade mot ISO 9001, ISO 14001 samt ISO 13485 och följer gällande arbets- och miljölagstiftning.

Om du har frågor gällande din produkt eller om något oförutsett inträffat, kontakta i första hand din förskrivare, annars är ni välkomna att kontakta oss på Mercado Medic AB.

PDF-versioner av våra bruks- och skötselanvisningar med förstoringsmöjligheter går att hitta på vår hemsida, www.mercado.se. Där finns även information om tillbehör som går att montera på Mercado Medics stolar samt eventuella säkerhetsmeddelanden till marknaden, förskrivningsstöd eller återkallelser av produkter och tillbehör.

Vi förbehåller oss rätten för ändringar på denna manual och dess innehåll.

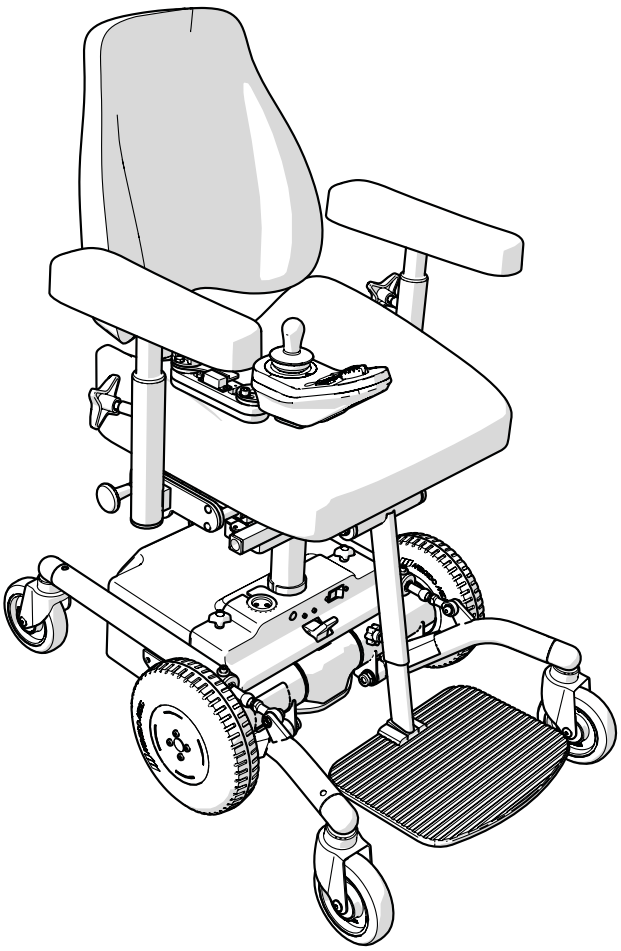

INNEHÅLLSFÖRTECKNING

Viktig information 3
Förväntad livslängd 3
Kontrollpunkter innan körning 4
Förvaring, rengöring och skötsel 4
Teknisk information och mått för REAL 6100 PLUS 4
Förflyttning 5
Din REAL 6100 PLUS 6
Manöverbox Shark 11
Laddning 12
Service och felsökning av manöverbox Shark 13
Felsökning & åtgärder för Shark 14
Service & felsökning av REAL 6100 PLUS 15
Programmeringsschema 15
Kontrollista rekonditionering och service REAL 6100 PLUS 16
Destruktionsanvisningar 17
Riktlinjer för individuella anpassningar av Mercado Medic AB's produkter 20

Tillräcklig kompetens för att säkert kunna använda denna produkt uppnås genom att noga läsa igenom denna bruks- och skötselanvisning innan stolen tas i bruk.

VIKTIG INFORMATION

REAL 6100 PLUS har utbytbara komponenter, tillbehör och funktioner med inställningsmöjligheter för individuell anpassning. Stolen skall endast användas av den person och för det ändamål för vilken den är avsedd.

Stolen är avsedd för inomhusbruk och får inte användas utomhus. Stolen skall ej utsättas för stark kyla, hög värme, långvarigt solljus eller annan strålning. Stolen skall ej heller utsättas för vatten, andra vätskor eller kemikalier.

Varning! Metallytor kan bli mycket varma om de har utsatts för solljus. Stolen får ej utrustas med andra tillbehör eller komponenter än vad som godkänts av Mercado Medic AB. Reparationer och andra tekniska åtgärder får endast utföras av personal auktoriserad av Mercado Medic AB.

- *REAL 6100 PLUS tillhör klass A och är avsedd endast för inomhusbruk.*
- *Max brukarvikt: 135 kg. Vid anpassning för tyngre användare, kontakta Mercado Medic AB.*
- *Körprogram skall anpassas för användaren så att stolen kan framföras på ett säkert sätt med avseende på användare och dess omgivning. Anpassning av körprogram får endast utföras av auktoriserad personal.*
- *REAL 6100 PLUS får ej utrustas med andra tillbehör eller komponenter än vad som godkänts av Mercado Medic AB.*
- *Garantitid två (2) år om inget annat avtalats. Vid garantiärenden, kontakta Mercado Medic AB.*
- *Förväntad livslängd tio (10) år.*
- *Reparationer och andra tekniska åtgärder får endast utföras av personal auktoriserad av Mercado Medic AB.*
- *Stol med ställbar sitstilt skall vara i fixerat läge när man sätter sig i eller reser sig ur stolen.*
- *REAL 6100 PLUS skall inte köras när sitsen är i upphöjt läge. Är sitsen upphöjd kan hindertagningsförmågan försämras då stolen går långsammare och mindre effekt kommer till drivhjulen. För att säkert komma över hinder kör stolen med lägsta möjliga sitthöjd.*
- *REAL 6100 PLUS levereras som standard med rygg, sits och benstöd.*
- *Stolen är godkänd för alla typer av transport.*
- *Automatsäkringen skall vara avstängd under transport.*
- *Denna symbol varnar för klämrisk samt för lägen/situationer där vi pekar på risker:* ⚠
- *Om REAL 6100 PLUS är utrustad med benstöd skall brukarens fötter hållas på fotplattan vid bruk av elfunktioner.*
- *Var aktsam vid lyft av batteripaketet eftersom detta är tungt och kan orsaka krosskador om det tappas.*
- *Vid service, återmontera alltid batteripolernas skyddskåpa. Frånvaro av skyddskåpan kan leda till personskador vid senare servicetillfälle.*
- *Låt inte små barn vistas i produktens närhet utan uppsyn. Täckpluggen i frontkåpan innebär en kvävningsrisk för små barn. Se avsnitt* Din REAL 6100 PLUS *för referens.*

FÖRVÄNTAD LIVSLÄNGD

Produktens förväntade livslängd är 10 år när den används i överensstämmelse med anvisningarna i denna bruksanvisning. Produktens tillverkningsdatum hittas tillsammans med serienummer på en av de silverfärgade etiketterna på Produktens underrede, märkt med Lev/Del och står på formatet ÅÅVV (år och veckonummer).

Som användare av Produkten ska du ta kontakt med din förskrivare, hjälpmedelscentral eller distributör om Produkten uppvisar försämrad eller ändrad prestanda.

Efter förväntad livslängd är det viktigt att en helhetsbedömning av Produkten görs innan fortsatt användande. Efter förväntad livslängd kan inte Mercado Medic AB garantera produktens lämplighet och säkerhet, då Mercado Medic AB inte har någon kontroll över hur produkten använts och slitits. Helhetsbedömningen av Produkten ska utföras av vårdgivande organisation om produkten är förskriven, och bör ta hänsyn till åtminstone hur Produkten använts, vilket skick Produkten och ingående komponenter är i, huruvida Produkten rekonditionerats och genomgått service, när detta skett, vad som åtgärdats vid dessa tillfällen och anledningen till åtgärderna.

På de marknader utanför Sverige och Norge där Produkten i förekommande fall är såld av distributör direkt till brukaren, och därför saknar ansvarig förskrivare, ska periodiskt underhåll göras enligt instruktioner i avsnitt Rekonditionering och Service utöver helhetsbedömningen ovan.

Efter förväntad livslängd kan Mercado Medic AB inte garantera att reservdelar kan tillhandahållas. CE-märkning påverkas inte av förväntad livslängd.

KONTROLLPUNKTER INNAN KÖRNING

- Alla vred och låsrattar skall vara åtdragna på stolen innan körning. Om glapp eller eller andra avvikelser upptäcks, rapportera detta till ansvarig hjälpmedelscentral.
- Benstödet får ej vara justerat så att det ligger an mot golv eller dylikt.
- Bälte och liknande utrustning skall hanteras så att den inte kan trasslas in eller fastna i andra delar utav stolen.
- Fäll upp armstöden.
- Fäll ned fotplattan.
- Montera ryggstolpen.

KONTROLL PÅ MANÖVERENHET

- Slå på huvudströmbrytare.
- Batterinivåindikatorn bör ej vara nere på röd markering.
- Displayen får ej felsignalera (se avsnitt *Felsökning & åtgärder för Shark* för att hantera felsignalen).

Kör ej stolen med avmonterad rygg, fotplatta och/eller avmonterade armstöd.

FÖRVARING, RENGÖRING OCH SKÖTSEL

Serviceintervall: Inget förebyggande underhåll behövs.

Förvara stolen i torr och rumstempererad miljö. Kontrollera laddningen före användning. Om stolen skall förvaras under längre tid än en månad bör man koppla ur batteriets säkring. Stolen är avsedd för inomhusbruk och får ej spolas med vatten, andra vätskor eller kemikalier. Stolen tål att rengöras/torkas ren med ytdesinfektionsmedel. Vi godkänner rengöringsmedel från 7 upp till max 12 på pH-skalan (koncentrerat). Stolen ska ej utsättas för hög värme, långvarigt och intensivt solljus eller annan strålning. Om stolen transporterats i stark kyla skall den uppnå rumstemperatur innan användning. Stolen bör torkas av och hållas ren från damm och smuts.

Plyschklädsel tvättas med skumtvätt;

1. Ta bort smuts, smulor och liknande.
2. Applicera ett tunt skikt med skum, gnid skummet jämnt med en fuktig trasa.
3. Eftertorka med en ren och lätt fuktad trasa.
4. Dammsug väl när allt torkat.

Konstläder tvättas med såpvatten alternativt avtorkas med spritlösning, till exempel desinfektionsmedel.

Inga andra rengöringsmedel skall användas.

Sits, ryggstöd och övriga stoppningsdetaljer är av funktionella skäl ej tillverkade i slutet material. Vid rekonditionering bör stoppningsdetaljer av hygieniska skäl bytas ut.

Ellyftomaten skall regelbundet kontrolleras med avseende på damm, smuts och stabilitet: höj upp sittplattan till högsta läge. Gör rent med trasa. Vatten eller något lösningsmedel får ej användas. Smörj sedan in cylindern med ett tunt lager teflon- eller siliconbaserat smörjfett. Bättringslackning uförs med lämplig bättringsfärg. Detta finns att köpa utav Mercado Medic AB.

TEKNISK INFORMATION OCH MÅTT FÖR REAL 6100 PLUS

TEKNISK INFORMATION

Max brukarvikt	135 kg
Drivhjul	båda mitthjulen
Körsträcka per laddning	ca 15 km*
Vikt	76 kg inkl. batteri
Motorer	ME803661C Allied
Motion Stockholm AB	
Laddningstid	ca 6-8 timmar
Laddare provade och godkända av Mercado Medic AB	ECB-401 Easy Buddy 4A
Batterier provade och godkända av Mercado Medic AB	FGS, FGG22805, 2 st 12V 28 Ah

STANDARDMÅTT

Totalbredd	570 mm
Längd	795 mm
Ihopfälld höjd	550 mm
Statisk stabilitet	+6°/-6°**
Statisk stabilitet sidled	6°
Dynamisk stabilitet	uppför 10°, nedför 3° ***
Hindertagningsförmåga	40 mm

STANDARDMÅTT, *FORTS.*

Max hastighet	4,5 km/h
Bromssträcka från max fart	1,0m/0,7m aktiv broms
Sitstilt	-15°/+8°, -8°/+15°, 0°/+23°
Sittdjup	170-540 mm
Sittbredd	290-550 mm
Sitthöjd	460-740, 380-580 mm****
Ryggstödsvinkel	-15/+45°
Ryggstödshöjd	390-650 mm
Benstödslängd	370-530 mm
Benstödsvinkel	0°/+32°
Armstödshöjd	150-300 mm
Ryggplatta-Armstödsmek.	100-250 mm
Vändutrymme 180°	870 mm
Hjul fram/bak	Ø 125 mm (art. nr. 804362)
Drivhjul	Ø 225 mm (art. nr. 805203)

**Vid optimala körförhållanden.*
***Inställningar på sitstilt och ryggtilt kan tillsammans med hög sitthöjd påverka både den statiska och dynamiska stabiliteten.*
**** Vid större nedförslut ska stolen backas.*
*****Mätt från golv till underkant sittplatta, med möjlighet att justera ned steglöst max 3 cm.*

FÖRFLYTTNING TILL OCH FRÅN STOLEN

Tänk på: Rådfråga alltid din förskrivare om den mest lämpade tekniken för att ta sig till och från rullstolen, framifrån eller från sidan. Vad som bäst passar dig och dina behov och därmed ger minst risk för skador.

VARNING! Förflyttning till och från stolen skall endast ske på plant underlag. Positionera stolen rätt för förflyttning och justera sitthöjden till rätt läge.

VARNING! Se till att manöverboxen är avstängd och att bromsen inte är frikopplad vid förflyttningsmomentet för att undvika att stolen kan röra sig oväntat.

FÖRFLYTTNING FRÅN SIDAN

Vid förflyttning från sidan till stolen ska man eftersträva att stolens sittyta är något lägre än den position man förflyttar sig från, Vid förflyttning från stolen kan man höja stolen så att man sitter något högre än den position man förflyttar sig till. Tänk på att endast fälla undan alternativt sänka ner armstödet på stolen på den sida man förflyttar sig över.

FÖRFLYTTNING FRAMIFRÅN

Vid förflyttning framifrån till stolen ska man eftersträva att sitsens framkant inte är högre upp än knävecket, detta för att komma långt in på sitsen utan att efterjustera. Tänk på att fälla undan alternativt sänka ner fotplattan så man kommer nära sitsen. Om man använder lyft till och från stolen ska man tänka på eventuella klämrisker. Se till att händer, fötter och eventuella klädesplagg inte kan komma i vägen med risk för skador.

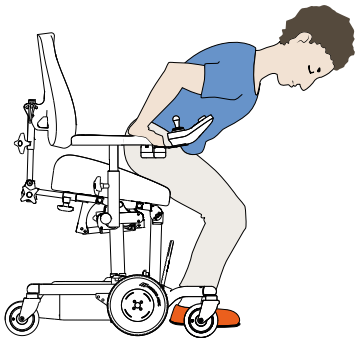

RAMPER

VARNING! Innan man kör på en ramp måste man kontrollera att den klarar den sammanlagda vikten av dig och din elrullstol. Sänk ner sitslyften och räta upp sitstilten vid körning i ramp för att öka stabiliteten på stolen. Vid körning utför en ramp rekommenderar vi att alltid backa stolen, är nedförslutningen mer än 3 grader skall stolen backas ner.

Kör alltid upp rakt framifrån rampen, inte snett.

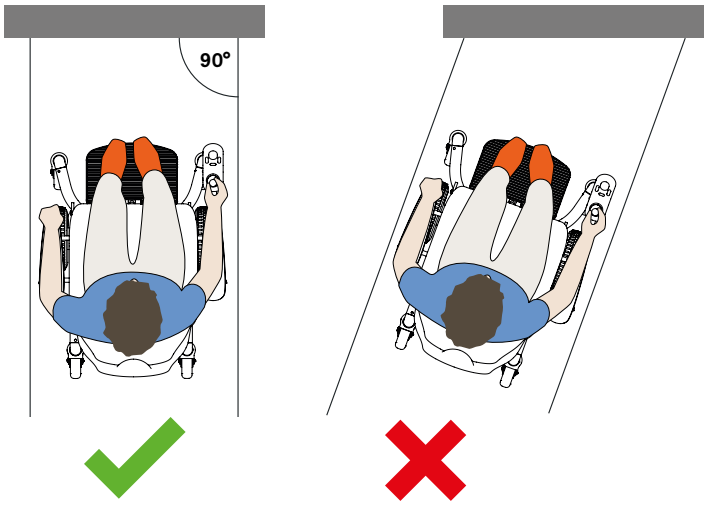

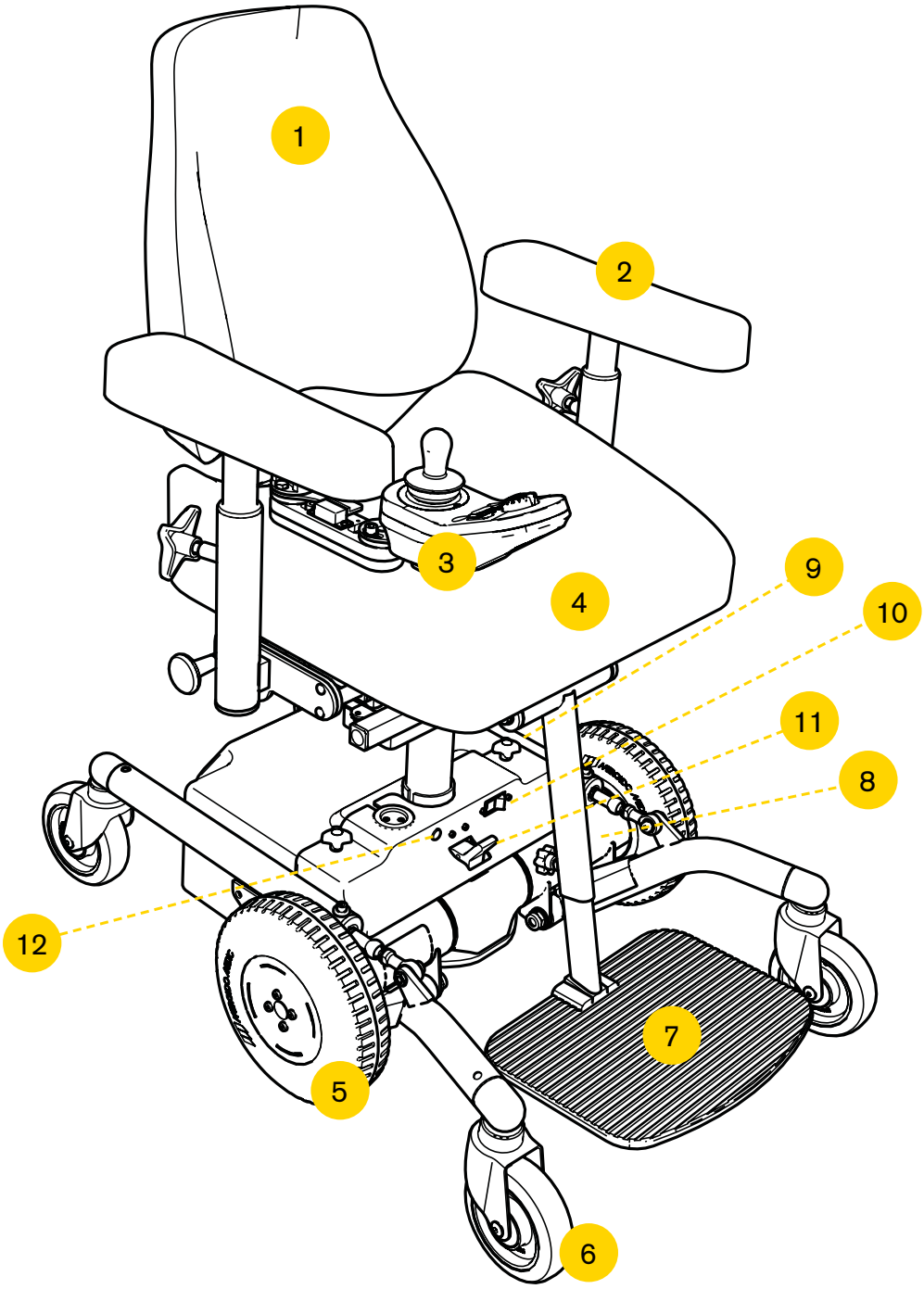

1. Ryggstöd ställbart i höjd-, vinkel- och djupled.
2. Armstöd ställbara i bredd och höjd.
3. Manöverenhet (styr även elektriska sitsfunktioner).
4. Sits ställbar i höjd. Sitstilt finns som tillbehör.
5. Drivhjul, punkteringsfria.
6. Länkhjul med individuell hjulupphängning.
7. Fotplatta ställbar i höjd och vinkel.
8. Etikett med unikt serienummer.
9. Varningsetikett med transportinformation.
10. Automatsäkring med på/av-funktion. Används även för att koppla ifrån batterierna, t.ex. när stolen skall fraktas med flyg.
11. Reglage för bromsfrigöring.
12. Täckplugg i frontkåpan (se riskbeskrivning under *Viktig information*).

ARMSTÖD

Användaren kan justera armstöden i höjd och bredd. Om stolen har fällbara armstöd kan de även fällas bakåt.

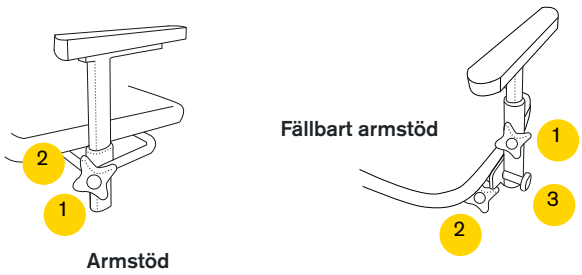

REGLAGE

1. Höjd. För att justera höjden på ett armstöd, lossa ratt (1). Drag/tryck armstödet till önskad höjd. Drag sedan åt ratten.
2. Bredd. För att justera bredden, lossa låsningen, ratt eller skruv* (2). Drag/tryck armstödet till önskad bredd. Drag sedan åt låsningen.
3. Fällning. För att fälla armstödet, drag ut sprint och vrid den 90° (3). Detta frigör fällningsfunktionen. Fäll sedan armstödet bakåt.

** Nyckel för låsskruv medföljer din stol och sitter monterad på baksidan av ryggstödet.*

OBS! *Kom ihåg att vrida tillbaka sprinten igen när du fällt upp armstödet, för att säkerställa att fällnings funktionen är låst.*

MONTERING AV RYGGSTÖD

För ned ryggstolpen (1) i ryggfällningen (2) samtidigt som du håller in snäpplåset (3). Justera till lämplig höjd (se avsnitt *Ryggmekanismer* för instruktion om hur ryggen skall justeras). Lås ryggstolpen med vred (4). Demontering sker i omvänd ordning.

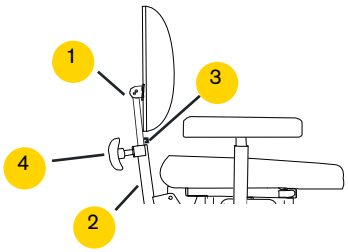

RYGGMEKANISMER

Justera rygg så att brukarens vad håller c:a 2-3 cm avstånd till sitsens framkant i sittande position. Detta för att främja blodcirkulationen samtidigt som ett stabilt sittande behålls vid framförande av stolen.

DET FINNS FYRA TYPER AV RYGGMEKANISMER:

Standard, Medic, Comfort och EL. Samtliga finns i lågt respektive högt utförande (illustrerade stolar har alla låg rygg). Alla ryggmekanismer har separata reglage för höjd, djup och vinkel. Medicmodellen har utökad djupledsinställning.

Standard ryggmekanism kan justeras i höjd, djup och vinkel samt går att få med både hög och låg rygg.

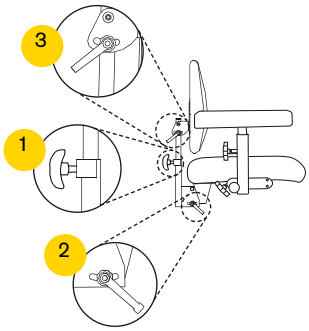

Standard

REGLAGE **STANDARD**

1. Höjd. För att justera höjden på ryggen, lossa ratt (1). Tryck eller drag ryggen till önskad höjd.
2. Vinkel på ryggmekanism. För att justera vinkeln på rygg-mekansimen, lossa spak (2). Placera sedan ryggmekanismen i önskad vinkel och drag åt spaken.
3. Vinkel på ryggplatta. För att justera vinkeln på ryggplattan, loss spak (3). Placera sedan ryggplattan i önskad vinkel och drag åt spaken.

Ryggmekanism ***Medic*** (tillval) har förutom höjd-, djup- och vinkeljustering en utökad djupjusterings-möjlighet.

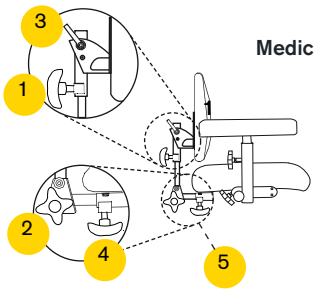

Medic

REGLAGE **MEDIC**

1. Höjd. För att justera höjden på ryggen, lossa ratt (1). Tryck eller drag ryggen till önskad höjd. Drag sedan åt ratten.
2. Vinkel på ryggmekanism. För att justera vinkeln på rygg-mekansimen, lossa ratt (2). Placera sedan ryggmekanismen i önskad vinkel och drag åt ratten.
3. Vinkel på ryggplatta. För att justera vinkeln på ryggplattan, loss spak (3). Placera sedan ryggplattan i önskad vinkel och drag åt spaken.
4. Djup. För att justera djupet på ryggmekanismen, lossa ratt (4). Drag eller tryck sedan ryggmekanismen i önskat djup. Drag sedan åt ratten.
5. Fjädersnäppet. När du justerar djupet på ryggmekanismen, se till att fjädersnäppet låser och att ryggmekanismen ej kan dras ut.

Ryggmekanism ***Comfort*** (tillval) ser ut och fungerar som en Medic ryggmekanism utan djupjustering samt att vinkling av ryggmekanism sker med hjälp av handtaget på gasfjädern (2).

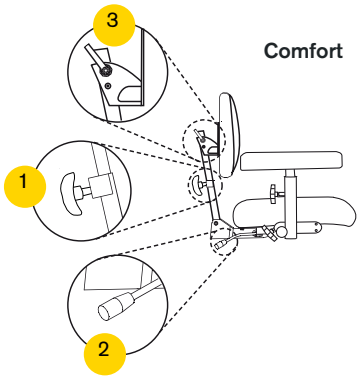

REGLAGE **COMFORT**

1. Höjd. För att justera höjden i ryggen, lossa ratt (1). Tryck eller drag ryggen till önskad höjd. Drag sedan åt ratten.
2. Vinkel på ryggmekanism. För att justera vinkeln på rygg-mekansimen, använd handtaget på gasfjädern (2). Placera sedan ryggmekanismen i önskad vinkel och släpp handtaget.
3. Vinkel på ryggplatta. För att justera vinkeln på ryggplattan, loss spak (3). Placera sedan ryggplattan i önskad vinkel och drag åt spaken.

Ryggmekanism ***EL*** kan justeras i höjd, djup och vinkel samt går att få med både hög och låg rygg. Ryggmekanismen går att ställa in i två olika vinkel-omfång.

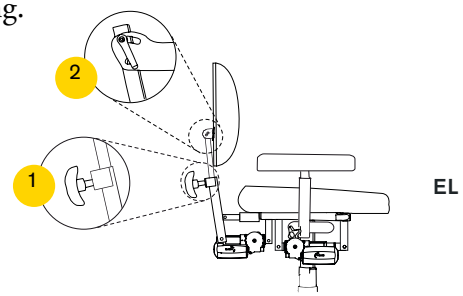

REGLAGE **EL**

1. Höjd. För att justera höjden på ryggen lossa ratt (1). Tryck eller drag ryggen till önskad höjd.
2. Vinkel på ryggplatta. För att justera vinkeln på rygg-plattan lossa spak (3). Placera sedan ryggplattan i önskad vinkel och drag åt spaken.
3. Vinkel på ryggmekanism. Vinkeln på ryggmekanismen justeras från manöverenheten.

TRANSPORT I FORDON

Vid transport i bil eller motsvarande av REAL 6100 PLUS måste brukaren flytta över till fordonets säte. Stolen skall vid transport vara utrustad med transportöglor och måste förankras med transportfordonets spännremmar. Slå även av automatsäkringen; tryck på OFF. Om säkringen har utlöst måste denna återställas; tryck på ON. Manöverenheten måste startas om två (2) gånger för att återställa stolens funktioner. Transportöglor är ett tillbehör som kan beställas med artikelnummer TR1010.

⚠ Stolen är ej anpassad för att sitta i under transport.

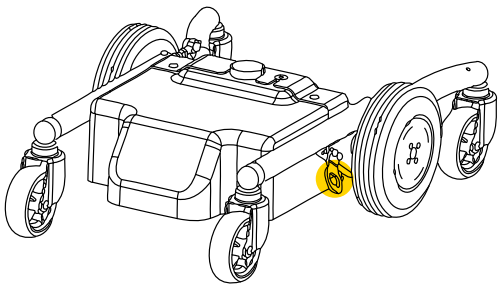

SITSTILT

DET FINNS TRE TYPER AV SITSTILT:

Gasfjäder, vevreglage och elmanövrerad. Gasfjäderns reglage sitter under ena armstödet **(1)** alternativt under sitsens högra bakkant **(2)** och regleras genom att spaken föres försiktigt framåt. Vevreglerad sitstilt manövreras med vev **(3).** Intervallet på sitstilten kan begränsas med muttrarna **(4)**. Elreglerad sitstilt **(5)** regleras från manöverbox, se avsnitt *Manöverbox.*

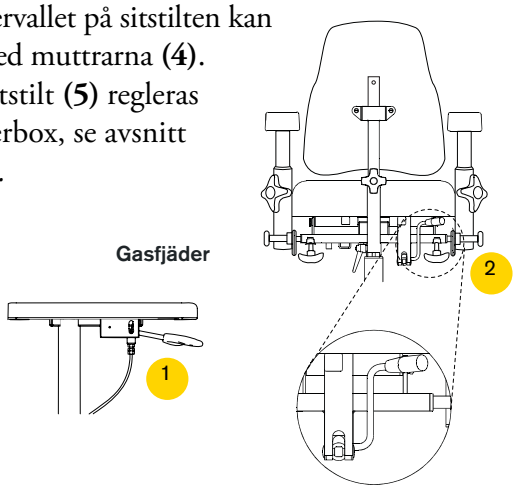

REGLAGE

1. Gasfjäder under armstöd.
2. Gasfjäder under sits.
3. Vevreglerad under sits.
4. Muttrar på vevreglerad tilt.
5. Elreglerad – se avsnitt *Manöverbox.*

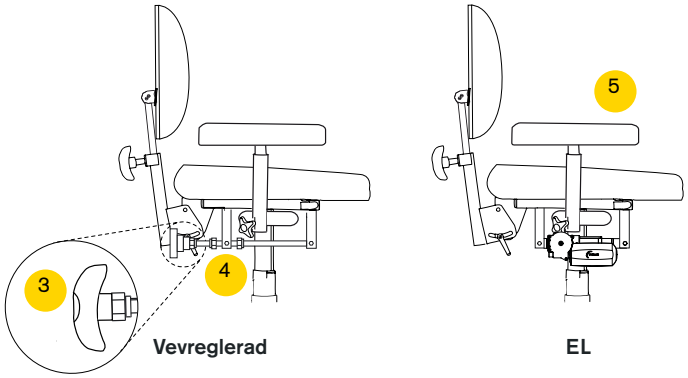

SITTKRYSS -15/+23° (TILLVAL)

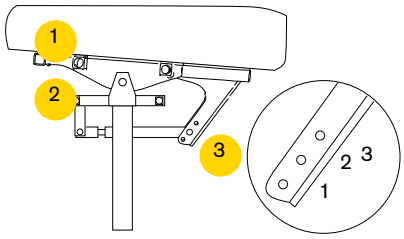

REGLAGE

1. Armstöd placerade här följer med sitsens vinkling.
2. Armstöd placerade här följer ej sitsens vinkling.
3. Det finns 3 lägen. **Vid val av läge 3 måste stolen utrustas med stativförlängare.**
   1. Fram 15˚, bak 8˚ – Standard sitstilt
   2. Fram 8˚, bak 15˚ – Omvänd sitstilt
   3. Fram 0˚, bak 23˚ – All sitstilt bakåt

JUSTERING AV MANÖVERBOXENS LÄGE

Manöverboxen kan justeras i djup och sidled. För att justera i djupled demontera skruven **(1)** med 5 mm insexnyckel och 10 mm ringnyckel. Flytta manöverarmen till önskat läge (tre möjliga) och montera därefter skruven. Manöverboxen kan flyttas till både insidan och utsidan av armstödet.

Manöverarmen är ledad i två punkter, vilket gör horisontell sidförflyttning av manöverboxen möjlig utan verktyg. Flytta manöverboxen till önskat läge. Manöverboxen kan placeras på höger (standard) eller vänster armstöd.

MED PARALLELOGRAM

Magnetinfästning möjliggör enkel justering parallellt med armstödet. Reglera lägen med skruv **(1)** lås sedan skruv. För manöverbox till önskat läge, släpp.

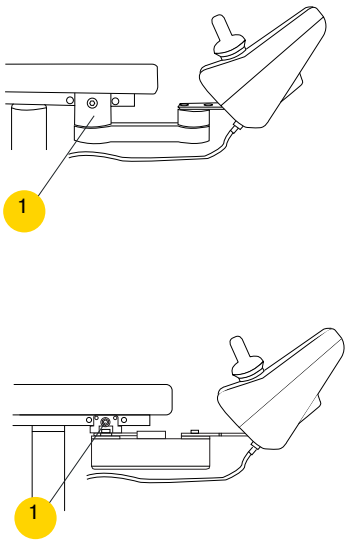

FOTPLATTA

Fotplattan kan justeras i höjd och i vinkel.

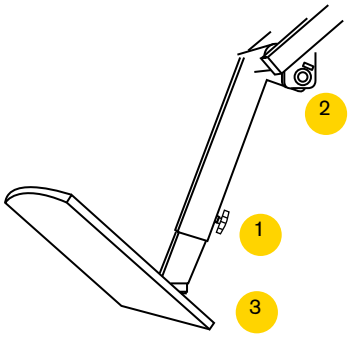

REGLAGE

1. Höjd. För att justera höjden på fotplattan, lossa ratt (1). Drag eller tryck sedan fotplattan i önskad höjd*.
2. Vinkel benstöd. Vinkeln på benstödet kan justeras i fyra olika positioner. För att justera vinkeln, skruva ut skruven (2), använd 5 mm insexnyckel. Ställ in önskad vinkel och skruva fast skruven igen.
3. Vinkel fotplatta. För att justera fotplattans vinkel justeras skruven (3), använd 5 mm insexnyckel. För att sänka, skruva medsols. För att höja, skruva motsols.

* *Se till att du verkligen får in ratten i ett av de hål som finns i fotplattsröret. Detta för att säkerställa att fotplattan inte skall lossna.*

OBS! *Klämrisk för fötter mellan fotplatta och golv. Se till att ha fötterna på fotplattan under körning.*

FRIKOPPLING AV BROMS

Frikoppling ger brukaren möjlighet till manuell förflytt-ning av stolen. För att frikoppla, drag reglaget mot dig (1), nedåt i bilden till höger. För att koppla på bromsen igen tryck tillbaka reglaget i ursprungsläget. Om stolen frikopplas i påslaget läge kommer manöverpanelen visa ett larm vilket gör att stolen inte går att köra. Kopplas sedan bromen på igen försvinner larmet och stolen går att köra igen. På en stol med Shark behöver man stänga av och starta upp igen för att larmet skall försvinna.

OBS! *Stolen får aldrig transporteras i fordon med bromsen frikopplad.*

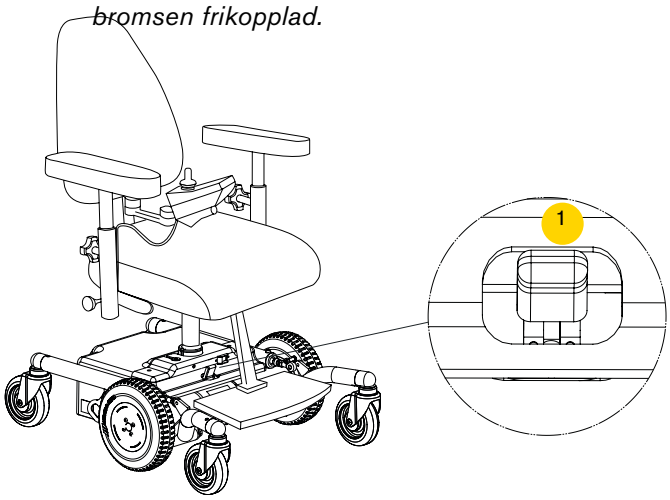

PROGRAMMERINGSENHET

Anpassning av körprogram får endast utföras av auktoriserad personal.

Urval av funktioner som kan programmeras:

- Hastighet fråmåt
- Acceleration framåt
- Bromssträcka framåt
- Hastighet bakåt
- Acceleration bakåt
- Bromssträcka bakåt
- Svänghastighet
- Svängacceleration
- Sväng inbromsning
- Känslighet i joystick
- Användning av extern joystick
- Omvänd funktion för joystick

Körprogram skall anpassas för användaren så att stolen kan framföras på ett säkert sätt med avseende på användaren och dess omgivning.

MANÖVRERING KÖRNING

Slå på huvudströmbrytaren **(1)**. Kontrollera batterinivån **(4)**. Batterinivån bör ej vara nere på röd markering. Kontrollera att manöverenheten inte felsignalerar **(9)**.

Körning:Innan körning kontrollera att sitsfunktionsindikatorn **(6)** inte lyser. När du kör stolen för första gången starta med en låg hastighet och öka successivt tills du når en bekväm styrfart.

För att sänka hastigheten tryck på knappen med en sköldpadda **(2)**, för att öka hastigheten tryck på knappen med en hare **(3)**.

För att finjustera hastigheten håll in knapp **(2 alt. 3)** till önskad fart visas på hastighetsindikatorn **(7)**.

För joystick **(5)** rakt framåt för färd framåt och snett vänster/höger-framåt för att svänga. Stolen kan snurras runt genom att föra joystick **(5)** rakt vänster/höger.

För att bromsa släpp joystick **(5)** så den hamnar i neutralt läge(i mitten), alternativt dra joystick motsatt färdriktning för snabbare inbromsning. Tänk på att bromssträckan påverkas av lutningen på stolens underlag.

Nerförsbacke = längre bromssträcka
Uppförsbacke = kortare bromssträcka

För att backa dra joystick **(5)** bakåt.

SITTENHET

För att välja sitsreglering, tryck på knapp **(6)**. Ett tryck tänder funktion 1, med ytterligare ett tryck växlar man läge till funktion 2. Sitshöjning/-sänkning styrs alltid med funktion 1. För att höja eller sänka sitshöjden för joystick framåt alt. bakåt. Funktion 2 är inkopplad om stolen har någon ytterligare elfunktion. För att återgå till körläge tryck på knapp **(6)** en gång till så att funktion 1 och 2 slocknar.

När stolens elektriska funktion ej använts på fem minuter stängs denna ned automatiskt för att spara batteri. För att starta upp elektroniken tryck på huvudströmbrytaren **(1)** alternativt rör joystick **(5).** Tidsintervallet för automatisk avstängning är inställbart.

Signalhorn: tryck på knapp **(8)**.

FÖR ATT LÅSA MANÖVERBOX SHARK

När manöverboxen är påslagen, håll nere power-knappen **(1)** i 4 sekunder. Manöverboxen stängs av. Efter 4 sekunder så kommer alla LED att lysa upp för ett ögonblick och ett ljud från tutan kommer att höras. Efter det så slås manöverboxen av och är nu låst.

FÖR ATT LÅSA UPP MANÖVERBOX SHARK

När manöverboxen är låst; tryck på powerknappen för att slå på manöverboxen. Alla LED lyser upp snabbt. Batteriindikatorns LED **(8)** kommer sedan att lysas upp och sakta räkna ner från höger till vänster. Tryck på ”tuta”-knappen **(2)** två gånger innan batterinivåindikatorns LED är helt släckt. Man har ca 10 sekunder på sig. Efter det visas den aktuella batterinivån och din REAL 6100 PLUS är redo att användas. ⚠

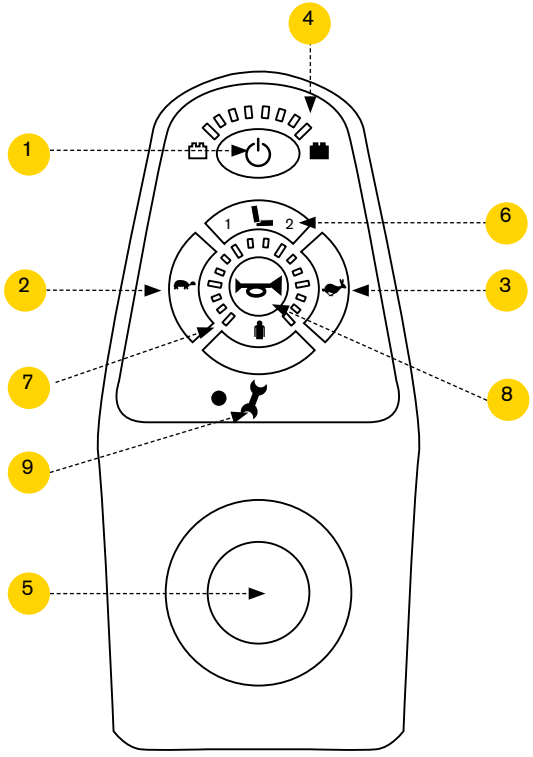

Manöverbox SHARK

DAGLIGT BRUK

Koppla laddarens laddkontakt till laddjacket på manöverboxen och nätsladden till vägguttag. Laddaren indikerar pågående och färdig laddning.

! Glöm inte att koppla ur laddkontakten innan användning av stolen.

Stolen skall laddas i minst 12 timmar före första användning. Djupa urladdningar kan skada batterierna, påverka deras kapacitet negativt samt göra det svårt att ladda upp batterierna ordentligt. Därför bör nedanstående rekommendationer följas:

- Ladda stolen dagligen.
- Ladda stolen snarast om manöverboxen indikerar lågt batteri.

Om batterierna trots allt skulle laddas ur, skall stolen laddas i minst 24 timmar innan den återtas i bruk.

1. Laddjack
2. Laddkontakt
3. Indikatorer
4. Nätsladd

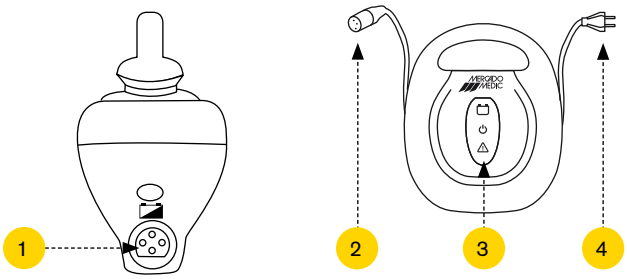

LÅNGTIDSFÖRVARING

Om stolen inte ska användas på en längre tid ska batterierna kopplas från. Det gör man genom att växla automatsäkringen till ”Off”.

Om stolen ska stå i förvaring längre än fyra månader ska den underhållsladdas* för att säkerställa batteriernas bibehållna kapacitet. Notera att automatsäkringen måste växlas till ”On” för att kunna ladda stolen.

Innan stolen återtas i bruk, se till att automatsäkringen har växlats till ”On” samt att stolen har laddats ordentligt.

* *Eftersom laddaren drar väldigt lite ström och inte överladdar batteriet, kan den med fördel vara inkopplad tills stolen tas i bruk.*

INDIKATION	BETYDELSE / ORSAK	ÅTGÄRD
Fast sken	Nät anslutet	
Blinkar	Batteriet laddas upp	
Fast sken	Batteriet är fulladdat	
Fast sken	Felaktig polaritet mot batteriet	Kontakta Service
Blinkar	Fel på batteriet	Kontakta Service

VARNINGAR

! Stolen skall endast laddas med medföljande laddare EC Buddy ECB-401 4A 24V

! Batterier avger explosiva gaser vid laddning, undvik lågor och gnistor.

! Laddaren är avsedd endast för blybatterier med 12 celler (24V).

! Laddaren är utrustad med överhettningsskydd men blir varm under laddning.

! Laddning skall ske i väl ventilerat utrymme.

! Omgivningstemperaturen vid laddning skall vara mellan 10 °C och 30 °C

! Kablage och kontakter får endast bytas av tillverkaren eller auktoriserad personal.

! Kablar och kontakter ska före varje laddning kontrolleras för skador eller slitage. Om defekt hittas ska laddaren bytas ut omgående.

! Kraftig värmeutveckling i kontakten kan tyda på att den är skadad eller sliten. I dessa fall ska både hona och hane, alternativt hela laddaren, bytas ut.

! Kortslut aldrig batteriet.

! Utsätt inte batteriet för kraftig fysisk påverkan.

! Batteriet bör bytas ut efter tre (3) år för att minska risk för läckage.

! Vid kontakt med batterisyra: skölj drabbat område med vatten i ca 15 min, kontakta därefter läkare.

! Uttjänta batterier skall alltid lämnas på miljöstationer.

VIKTIG INFORMATION

- Laddaren är försedd med skydd för felaktig polaritet, kortslutning av batterikablar, gnistbildning av nät/batteri och överhettning
- Laddaren bör inte utsättas för direkt solljus.
- Laddaren får inte, helt eller delvis, nedsänkas i vatten eller täckas med snö.
- Rengöring av laddaren görs vid behov med lätt fuktad trasa.
- Laddaren uppfyller följande standarder; EN 60601-1, EN 60601-1-2, EN 12184, ISO 7176-14. Kombinationen stol och laddare uppfyller även ISO 7176-21.
- Laddare, kontakter och batterier bör hållas rena från smuts, damm och oxid.

SERVICE OCH FELSÖKNING AV MANÖVERBOX SHARK

FELMEDDELANDE VID DRIFTSTÖRNINGAR

Varje fel på Shark kommer att indikeras med blinkningar på manöverboxens kontrollampa vid on/off-strömbrytren. Blinkningarna kommer i grupper med antal från 1-11 med ett intervall på 2 sekunder. Antalet (1-11) blinkningar visar vilket fel som uppstått.

OM TABELLEN

Vid allvarliga fel som påverkar körsäkerheten kommer elrullstolen automatiskt att stanna. Mindre allvarliga fel kommer endast att indikeras på kontrollampan och elrullstolen kan köras vidare.

Vid vissa fel återställs elektroniken när felet avhjälpts och kontrollampan lyser åter med fast sken. Andra fel kan vara kopplade vilket innebär att elrullstolen måste stängas av i minst 2 sekunder och sedan slåss på igen för att återställa felet.

Vid mindre allvarliga fel kan elektroniken ställa om till reservkörläge. Det innebär att elrullstolen fortfarande kan köras men med alla hastighetsvariabler kommer att vara sänkta.

ANTAL BLINK	TYP AV FEL
1	Användarfel
2	Batterifel
3	Höger Motorfel (M1)
4	Vänster Motorfel (M2)
5	Höger Parkeringsbromsfel (M1)
6	Vänster Parkeringsbromsfel (M2)
7	SHARK styrenhetsfel
8	SHARK Power modul fel
9	SHARK förbindelsefel
10	Okänt fel
11	Inkompatibel styrenhet

1 BLINK – ANVÄNDARFEL
Timeout, motorstopp eller användarfel. Släpp joysticken så den hamnar i neutralt läge och försök köra igen.

2 BLINK – BATTERIFEL
Detta betyder att batterispänningen är för låg för att kunna köra elrullstolen. Ladda batterierna och kontrollera att laddarens kontrollampa indikerar att stolen laddas. Om felet kvarstår, mät batterispänningen både under och utan laddning tillkoplad. Om det är väsentlig skillnad på spänningen är troligen batterierna dåliga och måste bytas. Kontrollera även batteriernas anslutningar och kablage.

3 BLINK – HÖGER (M1) MOTOR
Detta betyder att det är brott eller kortslutning på ledningen från elektronikmodulens M1-kontakt till motor, alternativt fel på motorn. Kontrollera genom att dra ur M1-anslutningen och mät resistansen mellan de yttersta stiften (1 och 4), för att konstatera brott eller kortslutning.

4 BLINK – VÄNSTER (M2) MOTOR
Se *3 BLINK,* men för M2-kontakten.

5 BLINK – HÖGER (M1) PARKERINGSBROMS
Detta betyder att det är brott eller kortslutning på elektronikmodulens M1-kontakt till parkeringsbromsen, alternativt fel på parkeringsbromsen. Kontrollera genom att dra ur M1-anslutningen och mät resistansen mellan de inre stiften (2 och 3), för att konstatera brott eller kortslutning.

Kontrollera även att parkeringsbromsens frikopplingsreglage verkligen återställer bromsarna när spaken förs till körläge.

6 BLINK – VÄNSTER (M2) PARKERINGSBROMS
Se ovan, men för M2-kontakten.

7 BLINK – SHARK MANÖVERENHETSFEL
Kontrollera sladdar och anslutningar till kommunikationsbusen på SHARK manöverbox. Om felet kvarstår byt ut denna box.

8 BLINK – SHARK KRAFTMODULSFEL
Kontrollera sladdar och anslutningar på SHARK manöverbox. Om felet kvarstår byt ut denna box.

9 BLINK – SHARK KOMMUNIKATIONSFEL
Kontrollera att batteriets spänning är högre än 17 V. Kontollera att buskablarna är ordentligt anslutna till SHARK. Prova att byta ut SHARK kraftmodul. Om det inte fungerar, byt ut SHARK manöverbox.

10 BLINK – OKÄNT FEL
Kontrollera alla kablar och anslutningar. Om inget fel hittas så kontakta Mercado Medics Service.

11 BLINK – INKOMPATIBEL MANÖVERBOX
Manöverboxen är inte kompatibel med kraftmodulen. Se till att det är SHARK-version på både manöverbox och kraftmodul.

SERVICE AV SHARK-SYSTEMET
Alla kablar och kontaktdon skall regelbundet kontrolleras med avseende på skador och oxidation. Lösa, oxiderade kontaktdon eller skadade kablar skall bytas ut. Samtliga komponenter i SHARK-systemet skall hållas rena från damm, smuts och vätskor. Rengöring skall ske med trasa fuktad med varmt vatten eller sprit. Använd ej lösningsmedel. Använd endast medel som är godkända av Mercado Medic AB. Det finns normalt inga delar i systemet som behöver service. Öppna ej någon av elektronikboxarna.

OBS! *Om någon del i systemet har skadats måste komponenterna kontrolleras av auktoriserad personal innan elrullstolen sätts i drift.*

SERVICE & FELSÖKNING AV REAL 6100 PLUS

SYMPTOM	ORSAK	ÅTGÄRD
Manöverbox fungerar ej	Manöverbox trasig	Programmera om eller byt ut den
Manöverbox fungerar ej	Kablage trasigt	Byte
Manöverbox fungerar ej	Batteri	Byte
Hjulen står stilla	Frihjulsmekanismen är frikopplad eller ur funktion	Kontrollera att frihjulsmekanismen är låst Byt ut den
Hjulen står stilla Drivmotorn är tyst	Drivmotor trasig	Byte
Sitsen glappar mycket i rotationsriktning	Ställdon glapp missljud	Renovering
Ellyftomaten fugerar inte	Slirkoppling	Ställ slirbroms eller kontakta service
Missljud i länkhjul	Osmorda lager eller slitna lager	Smörjning eller byte
Slitna drivhjul	Gamla/förbrukade hjul	Byte

PROGRAMMERINGSSCHEMA

STANDARDPROGRAM

	SHARK PROG. 1
Max hastighet framåt	75 %
Acceleration framåt	30 %
Inbromsning framåt	75 %
Max hastighet bakåt	50 %
Acceleration bakåt	25 %
Inbromsning bakåt	50 %
Max svänghastighet	40 %
Sväng acceleration	30 %
Sväng inbromsning	55 %

! Viktig information:

- Produkten behöver inget periodiskt underhåll i de fall den har en ansvarig förskrivare inom vården. På de marknader utanför Sverige och Norge där Produkten i förekommande fall är såld av distributör direkt till brukaren, och därför saknar ansvarig förskrivare, ska periodiskt underhåll göras vartannat år under Produktens hela livscykel enligt punkterna 1-12 i detta avsnitt.
- I samband med service och rekonditionering ska en noggrann okulär besiktning göras på Produktens huvudkomponenter, för att säkerställa brukarens säkerhet. Dessa innefattar chassi, lyft, sittkryss, ryggfällning samt breddjusteringsbågar till armstöd. Kontrollen ska innefatta svetsar, låsbara funktioner, kablage och inställningar.
- Om fel eller skador upptäcks, undvik användande av stolen tills den har kontrollerats och godkänts utav behörig servicepersonal.
- Det är förbjudet för brukaren att sitta i stolen under rekonditionering, service eller underhållsarbeten.
- Innan en begagnad stol ordineras ut till ny brukare bör sittkryss och ryggfällning av säkerhetsskäl bytas ut.
- Använd ej högtryckstvätt vid rengöring.

1. Elektronikenhet

☐ 1.1. Elektronik / funktion / rengöring

Koppla upp Wizard-programmet och läs av diagnostiken. Kontrollera aktiva fel och diagnostik. Åtgärda eventuella fel och nollställ loggen.

☐ 1.2. Manöverbox / funktion / rengöring

Kontrollera manöverboxens funktioner, kontrollera att bälgen är hel på joystick och att alla knappar fungerar. Torka av manöverboxen med en lätt fuktad trasa med desinfektionsmedel, detta för att inte föra vidare ev. smitta. Använd ej lösningsmedel, blekmedel, polermedel, syntetiska tvättmedel, polervax eller sprayer på stolen.

☐ 1.3. Elsitsfunktioner (DCI) / funktion

Kontrollera att inkopplade elfunktioner fungerar och att den 12-poliga kontakten på powermodulen ej glappar eller har synliga skador.

☐ 1.4. Kontakter infästning

Kontrollera att kablar och kontakter är hela och sitter ordentligt fast. Se till att ingen klämrisk föreligger för kablar och kontakter.

☐ 1.5. Batterier / batteriladdare / funktion

Kontrollera att laddaren fungerar och inte har några skador på hölje eller sladdar. Mät upp batterierna och kontrollera att det inte är för stor skillnad mellan batteriernas laddning, det tyder på att någon cell i batteriet gått sönder.

☐ 1.6. Elsitstilt / funktion

Kontrollera att eldonet inte har några synliga skador. Kontrollera funktion i eldonets rörliga delar. Se till att alla låsskruvar är åtdragna så inget glapp uppstår i ändläge.

☐ 1.7. Elrygg / funktion

Kontrollera att eldonet inte har några synliga skador. Kontrollera funktion i eldonets rörliga delar. Se till att alla låsskruvar är åtdragna så inget glapp uppstår i ändläge.

☐ 1.8. Elbenstöd / funktion

Kontrollera att eldonet inte har några synliga skador. Kontrollera funktion i eldonets rörliga delar. Se till att alla låsskruvar är åtdragna så inget glapp uppstår i ändläge. Kontrollera alla förband och att nedre klämfäste är ordentligt åtdraget

2. Ellyftomat

☐ 2.1. Missljud / slirkoppling

Lyssna efter missljud i lager i växelhuset, byt ellyftomat om något lager är dåligt. Ellyftomaten kan skickas till Mercado Medic AB på reparation/rekonditionering. Belasta stolen och kontrollera att ellyftomaten inte slirar i bottenläge. Om ellyftomaten slirar, drag åt slirkopplingen tills ellyftomaten inte längre slirar.

☐ 2.2. Rotationslåsning / smörjning

Kontrollera att ellyftomaten inte glappar i rotationsriktning, Byt ellyftomat om så är fallet. Ellyftomaten kan skickas till Mercado Medic AB på reparation/rekonditionering.

☐ 3.3. Infästning / efterdragning

Kontrollera att infästning i sittkryss och stativ är ordentligt åtdragna.

☐ 4.4. Kabeldragning / slitage

Se efter slitage och klämskador på kablar.

3. Underrede

☐ 3.1. Svetsar

Kontrollera noggrant alla svetsar efter tecken på sprickor, korrosion, rörelse mm.

☐ 3.2. Skruvförband

Kontrollera och dra åt alla skruvförband, Byt ut skruvar som har skadade nyckelgrepp eller gängor.

4. Drivhjul

☐ 4.1. Funktion / slitage

Kontrollera att drivhjulen har bra mönsterdjup och inte har torkat ut (leder till dålig friktion mot golv).

☐ 4.2. Lager / hjulbanor

Kontrollera att drivhjulen rullar som de ska och att inget glapp finns i motorernas växel.

☐ 4.3. Infästningar / efterdragning

Ta bort drivhjulen och kontrollera motorernas skruvförband. Blås vid behov rent från damm och smuts vid motorerna.

5. Länkhjul

☐ 5.1. Funktion / rull / svängning

Rensa länkhjulen från hår och damm och kontrollera länkhjul och länkbyglar efter slitage och glapp vilket kan tyda på dåliga lager. Kontrollera att länkhjulen snurrar och byglarna roterar som de ska. Byt länkhjul vid behov.

☐ 5.2. Infästning / efterdragning

Kontrollera att länkhjulens skruvar är hela och ordentligt åtdragna.

6. Bromsfrigöring

☐ 6.1. Funktion

Kontrollera att inget glapp finns i bromsfrigörarreglaget och att magneten påverkar givaren vid urkoppling. Se till att drivhjulen rullar lätt vid frikoppling.

☐ 6.2. Inställning / efterdragning

Om bromsfrigöringen inte riktigt återkopplar behövs bromsfrigöraren justeras.

7. Sittkryss

☐ 7.1. Mekanik / svetsar

Kontrollera noggrant alla svetsade delar (Speciellt vid upphängning av tiltdon då dessa delar får mest belastning

☐ 7.2. Skruvförband / efterdragning

Kontrollera och dra åt alla skruvförband. Byt ut skruvar som har skadade nyckelgrepp eller gängor.

☐ 7.3. Plastpluggar / styrbussningar

Se så att styrbussningar och plastpluggar sitter ordentligt på plats, byt ut slitna eller skadade delar.

☐ 7.4. Sittplatta / byte / rengöring

Byt ut sittplatta till en ny och tvätta eller byt ut eventuella överdrag

☐ 7.5. Manövrering / smörjning

Kontrollera att sittkryssets rattar och vred fungerar och låser som de ska.

☐ 7.6. Gasfjädertilt / funktion

Om stolen är utrustad med gasfjädertilt kontrollera att den låser ordentligt och inte sakta förändras i tilt vid belastning. Kontrollera och byt ut skadade vajrar och vajerhöljen.

☐ 7.7. Vevtilt / slitage

Om stolen är utrustad med vevtilt, kontrollera att den inte glappar och att alla skruvar är ordentligt åtdragna.

☐ 7.8. Coxitmekanik / manövrering

Kontrollera att rattarna till klaffarna går lätt och är ordentligt låsta med kontramuttern.

8. Ryggmekanik

☐ 8.1. Funktion / slitage

Kontrollera och byt ut eventuella slitna delar, se efter att funktion i rörliga delar går bra.

☐ 8.2. Infästning / efterdragning

Kontrollera att alla skruvar, rattar och vred låser ordentligt, se till att fjädersnäppet fungerar felfritt.

☐ 8.3. Plastpluggar / styrbussningar

Se så att styrbussningar och plastpluggar sitter ordentligt på plats, byt ut slitna eller skadade delar.

☐ 8.4. Ryggplatta / byte / rengöring

Byt ut ryggplatta till en ny och tvätta eller byt ut eventuella överdrag

☐ 8.5. Gasfjäderreglage / funktion

Kontrollera gastryck och stabilitet i gasfjädern, att den låser ordentligt och att ryggen inte sakta förändras i vinkel vid belastning. Kontrollera och byt ut skadade vajrar och vajerhöljen.

9. Armstöd

☐ 9.1. Funktion / slitage

Kontrollera och byt ut eventuella slitna delar, se efter att låsning och funktion i rörliga delar går bra.

☐ 9.2. Plastpluggar / styrbussningar

Se så att styrbussningar och plastpluggar sitter ordentligt på plats, byt ut slitna eller skadade delar.

☐ 9.3. Armstödsplattor / byte / rengöring

Byt ut armstödsplattor till nya.

☐ 9.4. Armstödsmekanik / funktion

Kontrollera alla svetsar och att inga skador finns på rörsystemet som kan försämra eller försvaga konstruktionen.

10. Tillbehör

☐ 10.1. Återställning

Demontera de tillbehör som inte normalt sitter på stolen och kontrollera dom enligt nedan innan de eventuellt återsätts i lager.

☐ 10.2. Mekanik

Kontrollera alla svetsar och att inga skador finns på mekaniken som kan försämra eller försvaga konstruktionen.

☐ 10.3. Funktion / slitage

Kontrollera och byt ut eventuella slitna delar, se efter att låsning och funktion i rörliga delar går bra.

☐ 10.4. Stoppdetaljer

Kassera stoppdetaljerna för att inte för vidare ev. smitta. Kassera eller tvätta överdrag enligt tvättrådsmärkning.

11. Programmering

☐ Återställ programmet till standardprogram. Kontrollera att alla loggar är nollställda om stolen ska lämnas ut till annan användare.

12. Provkörning

☐ Provkör stolen och kontrollera att alla elfunktioner, körprogram och bromsar fungerar enligt standardprogrammet. Om stolen ska lagerhållas så ska huvudsäkringen på batterilådans framsida brytas för att spara på batteriförbrukning.

DESTRUKTIONSANVISNINGAR

Anvisning för källsortering av ingående komponenter. Högsta möjliga komponentvikt (beroende av stolskonfiguration) anges i kilo för respektive komponent.

Brännbart:

- Sits (3,2 kg)
- Rygg (4 kg)
- Nackstöd (0,7 kg)
- Armstöd (0,7 kg)
- Övriga stoppdetaljer sålda utav Mercado Medic AB

Plast:

- Kåpor sorteras enligt märkning på plasten. Om märkning saknas, sorteras dessa som brännbart.

Metall:

- Armstödsmek (1,8 kg)
- Ryggfällningsmek (7,2 kg)
- Nackstödsmek (2,6 kg)
- Benstöd (3,3 kg)
- Stativ (22,5 kg)
- Sittkryss (7,7 kg)
- Ställdon tilt mm (1,3 kg)
- Ställdon upp/ner (3,6 kg)
- Gasfjäder för sitstilt (0,3 kg)
- Gaskolv (3,2 kg)
- Övriga metalldelar av produkter sålda utav Mercado Medic AB

Elektronikskrot:

- Motorer (3,2 kg)
- Sladdar (0,3 kg)
- Powermodul (0,9 kg)
- Joystick (0,4 kg)
- Acutatorbox (0,15 kg)

Blybatteri:

- Batterier (9,7 kg/st)

RIKTLINJER FÖR INDIVIDUELLA ANPASSNINGAR AV MERCADO MEDIC AB'S PRODUKTER

Anpassningar får göras endast av auktoriserad personal som genomgått Mercado Medic ABs utbildning för service och rekonditionering. Artiklar som finns på lista över gällande kombinationsavtal på www.mercado.se/mercado-dokument får monteras med av Mercado Medic AB bibehållen CE-märkning. Önskas artikel som ej finns på lista över gällande kombinationsavtal monteras skall hos kund auktoriserad personal kontakta Mercado Medic AB för skriftligt godkännande.

Artikel som skall utvärderas måste fysiskt skickas till Mercado Medic AB från antingen kund eller leverantör av artikel i fråga. Mercado Medic AB kontaktar sedan leverantör av artikel ifråga. Om eventuellt kombinationsavtal är aktuellt genomför Mercado Medic AB en riskanalys på önskad artikel. När riskanalys är utförd erhåller kund ett skrifligt utlåtande.

Stolar som genomgått förändringar enligt nedan skall verifieras av Mercado Medic AB för att Mercado Medic AB skall bibehålla produktansvaret.

- Stoppdetaljer (såsom sitsar, ryggstöd, armstöd, sidostöd, bålstöd och nackstöd) har anpassats utanför produktens befintliga yttre justeringsmått.
- Tyngdpunkt över lyftdon (skall bibehållas/centreras för bästa funktion) har förändrats.
- Stoppdetaljer som ej klarar gällande antändlighetskrav och/eller andra miljökrav används.
- Ytor som belastas med betydande vertikala krafter hamnar utanför den yta (bas) som bildas av hjulens kontaktpunkter mot golv.

Om dessa riktlinjer uppfylls behåller Mercado Medic AB produktansvaret för sin produkt.

Produkter som av vården specialanpassas utanför Mercado Medic ABs direktiv där vården också tar över produktansvaret kan återställas till originalskick. Detta måste utföras av auktoriserad personal godkänd av Mercado Medic AB. Mercado Medic AB återtar då produktansvaret enligt CE-märkning 93/42 EEG; Medicintekniska Produktdirektivet MDD.

Vid frågor angående anpassningar/specialanpassningar,
kontakta Mercado Medic ABs produktchef Ronny Fogelqvist:
Tel 0708 27 96 14
E-post ronny.fogelqvist@mercado.se

[Plats för produktetikett med serienummer.]

Mercado Medic AB
Tryffelslingan 14
181 57 Lidingö

Telefon & Fax
Tel 08 555 143 00
Fax 08 555 143 99

Email & Internet
Email info@mercado.se
Internet www.mercado.se